EPS
Escola Politècnica
UdG Superior

Projecte/Treball Fi de Carrera

Estudi: Enginyeria Tècn. Ind. Electrònica Ind. Pla 2002

Títol: Automatització d'una piscina de natació contínua contracorrent de 6 carrils

Document: 2. Plànols

Alumne: Miquel Ribas Bach

Director/Tutor: Joan Puigmal i Pairot
Departament: Enginyeria Elèctrica, Electrònica i Automàtica
Àrea: ESA

Convocatòria (mes/any): setembre/2012

1. Vistes piscina
2. Canonades
3. Vistes planta de tractament
4. Esquema circuit hidràulic
5. Distribució línies
6. Bombes 1
7. Bombes 2
8. Il·luminació
9. PLC
10. Entrades digitals 1
11. Entrades digitals 2
12. Entrades digitals 3
13. Entrades digitals 4
14. Entrades digitals 5
15. Entrades digitals 6
16. Entrades digitals 7
17. Entrades analògiques
18. Sortides digitals 1
19. Sortides digitals 2
20. Sortides digitals 3
21. Sortides digitals 4
22. Sortides digitals 5
23. Control 24VAC 1
24. Control 24VAC 2
25. Control 24VAC 3
26. Control 230VAC 1
27. Control 230VAC 2
28. Control 230VAC 3
29. Control 230VAC 4

TALL AA'

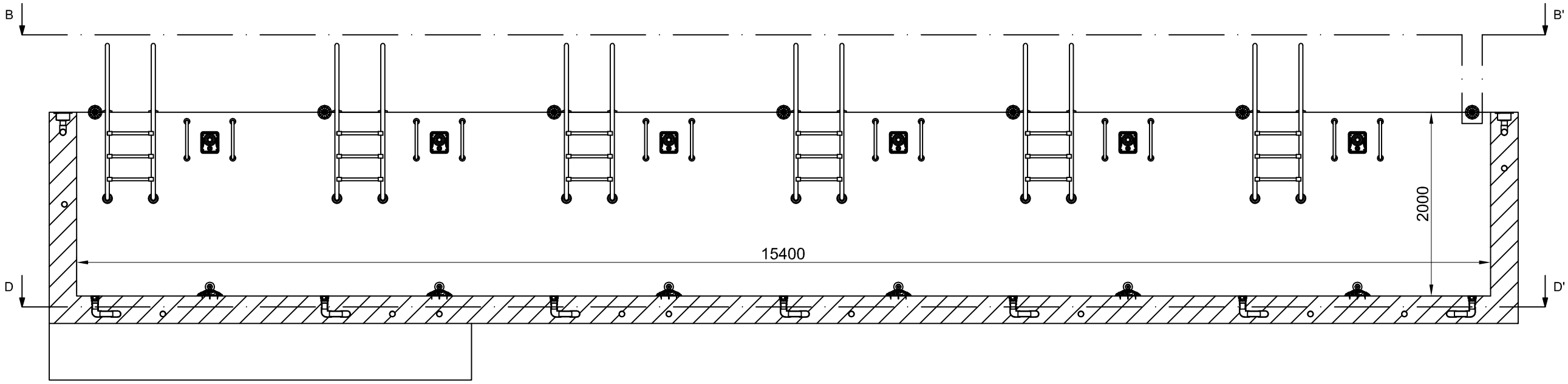

TALL BB'

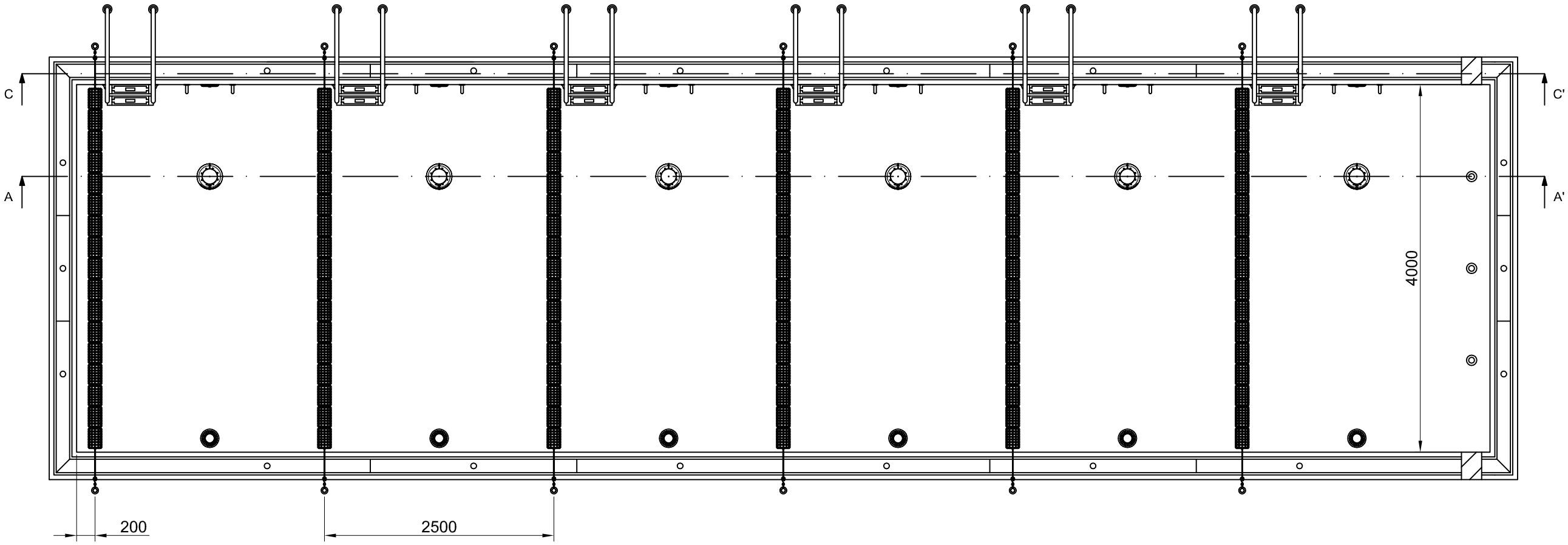

	Data	Nom	Signatura
Dibuixat	26/07/12	M.Ribas	
Compro.	26/07/12	M.Ribas	

UdG

Escola politècnica Superior

Escala 1/50

VISTES PISCINA

Nº plànol 1

Substitueix a:

Especialitat ETIEI

TALL CC'

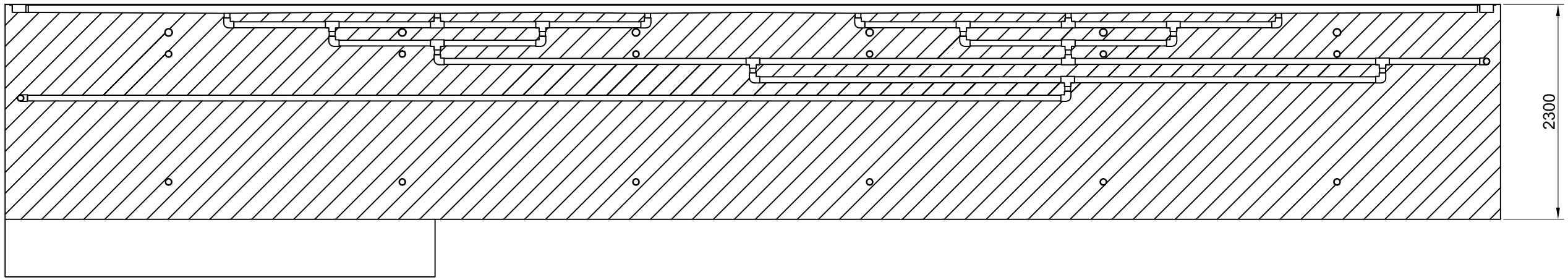

TALL DD'

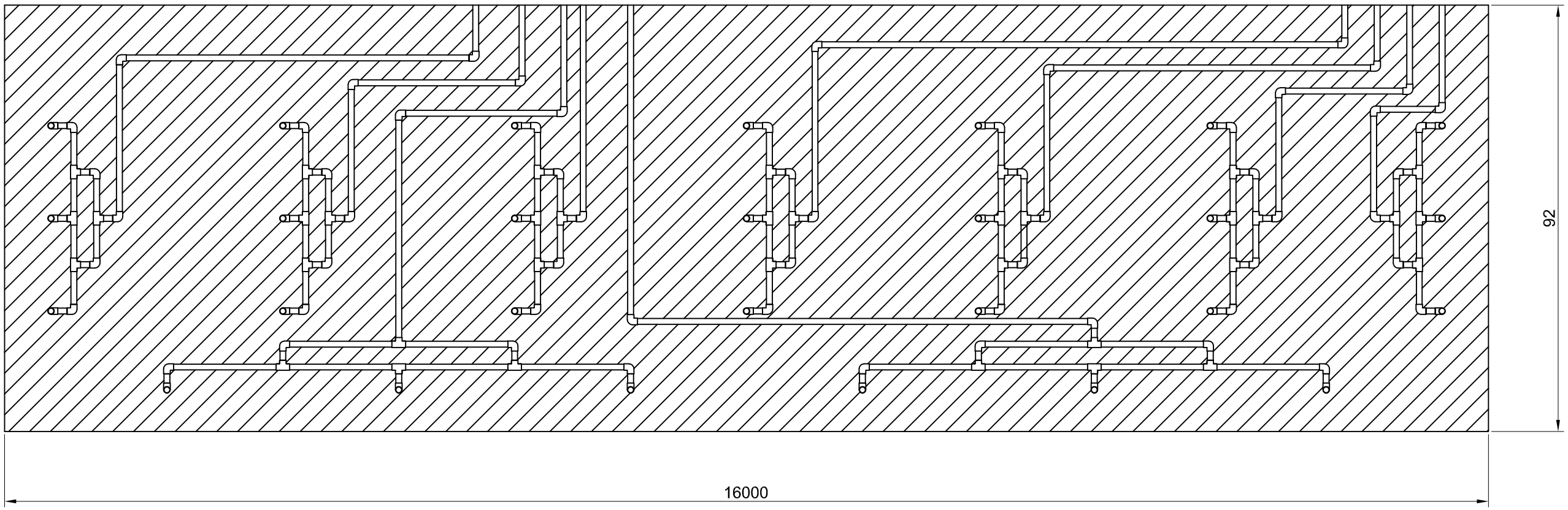

	Data	Nom	Signatura		
Dibuixat	26/07/12	M.Ribas		UdG	Escola politècnica Superior
Compro.	26/07/12	M.Ribas			
Escala 1/50	CANONADES			Nº plànol 2	
				Substitueix a:	
				Especialitat ETIEI	

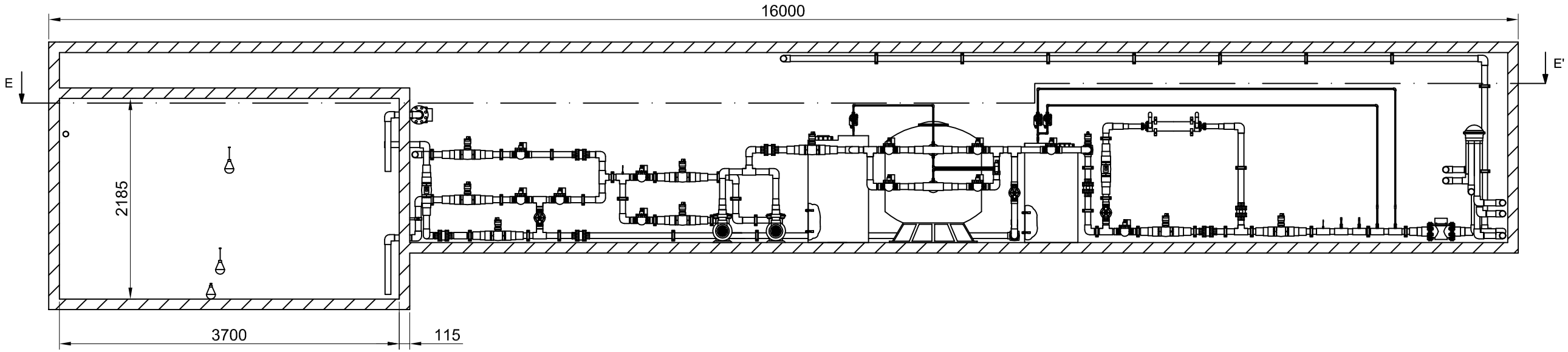

TALL EE'

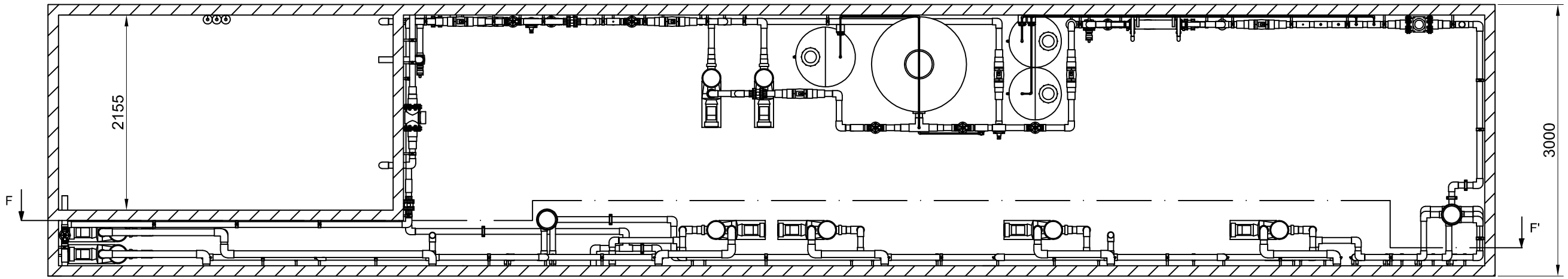

TALL FF'

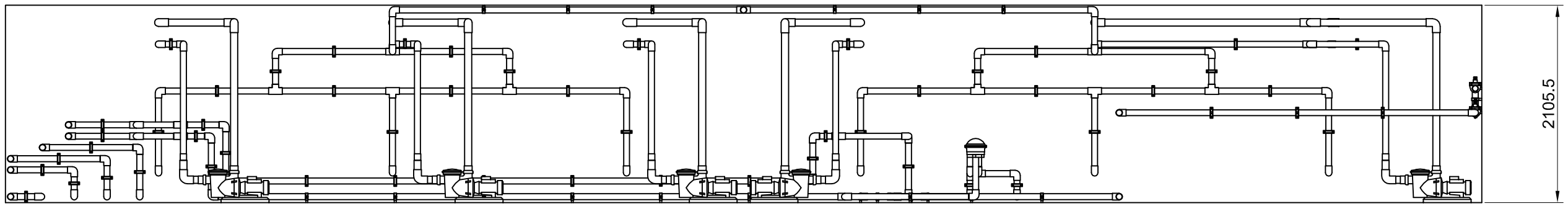

	Data	Nom	Signatura
Dibuixat	26/07/12	M.Ribas	
Compro.	26/07/12	M.Ribas	

UdG

Escola politècnica Superior

Escala 1/50

VISTES PLANTA DE TRACTAMEN T

Nº plànol 3

Substitueix a:

Especialitat ETIEI

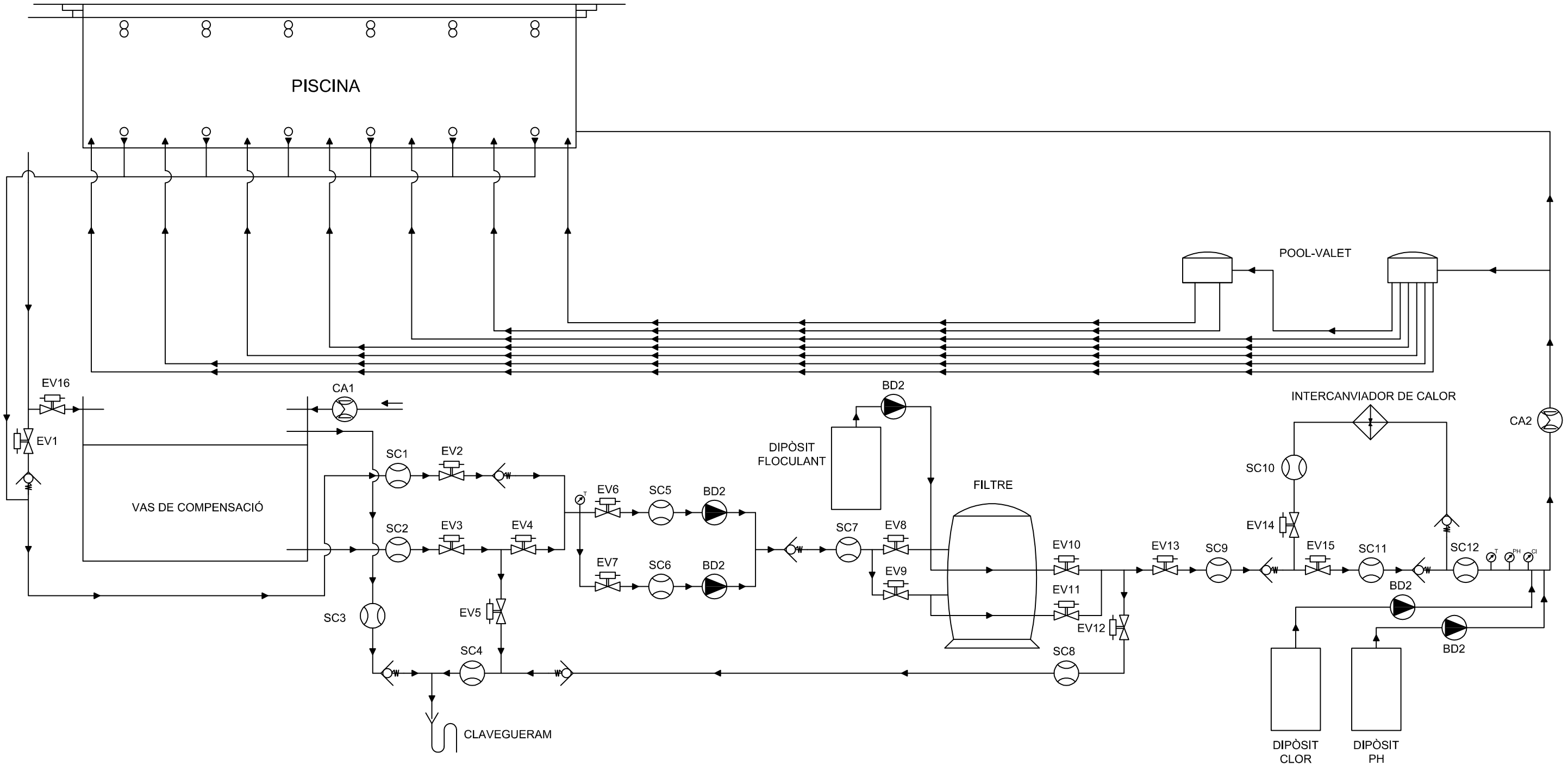

	Data	Nom	Signatura
Dibuixat	26/07/12	M.Ribas	
Compro.	26/07/12	M.Ribas	

UdG

Escola politècnica Superior

Escala S.E.

ESQUEMA CIRCUIT HIDRAULIC

Nº plànol 4

Substitueix a:

Especialitat ETIEI

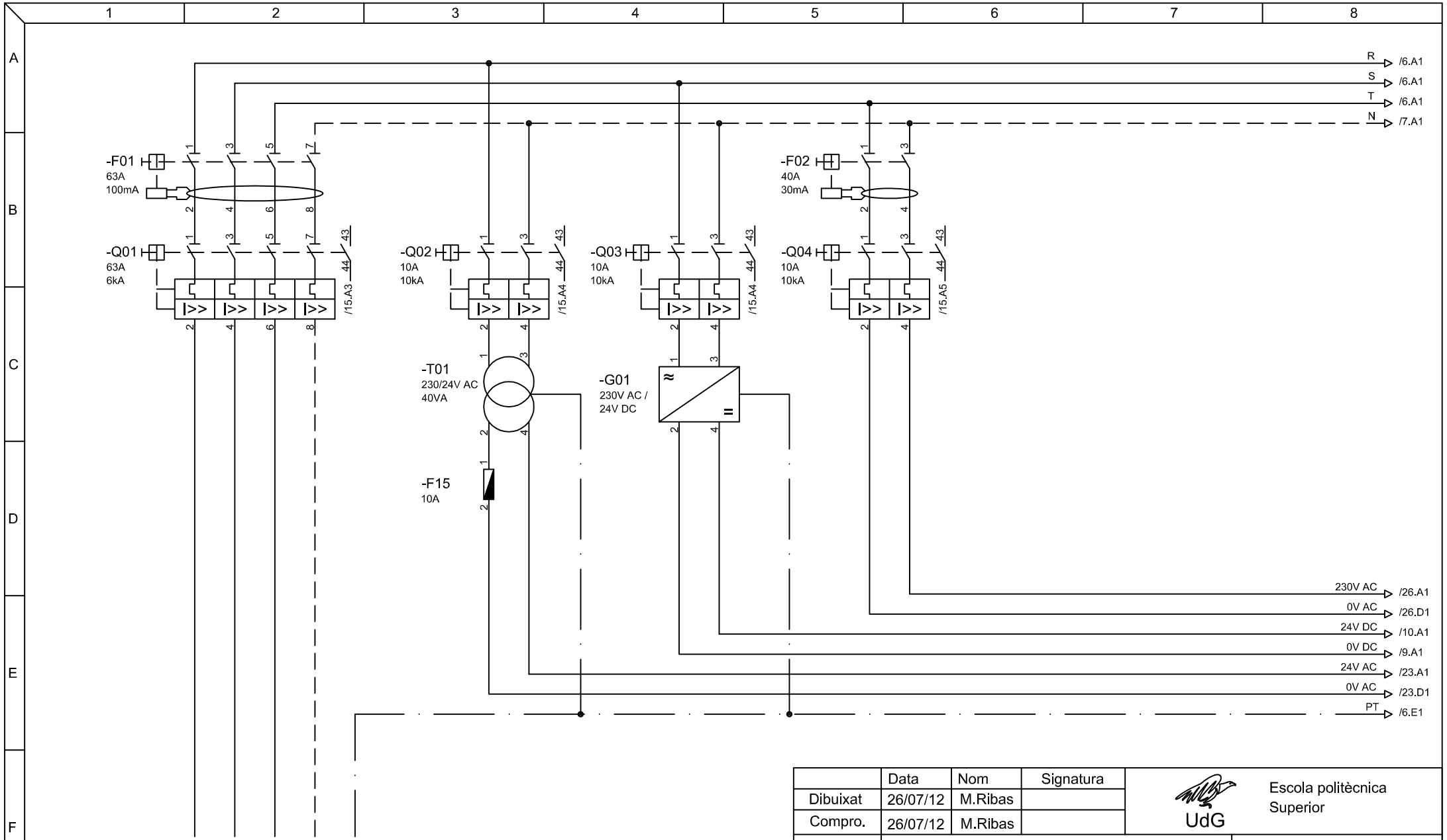

	Data	Nom	Signatura
Dibuixat	26/07/12	M.Ribas	
Compro.	26/07/12	M.Ribas	

UdG

Escola politècnica Superior

Escala S.E.

DISTRIBUCIÓ LÍNIES

Nº plànol 5

Substitueix a:

Especialitat ETIEI

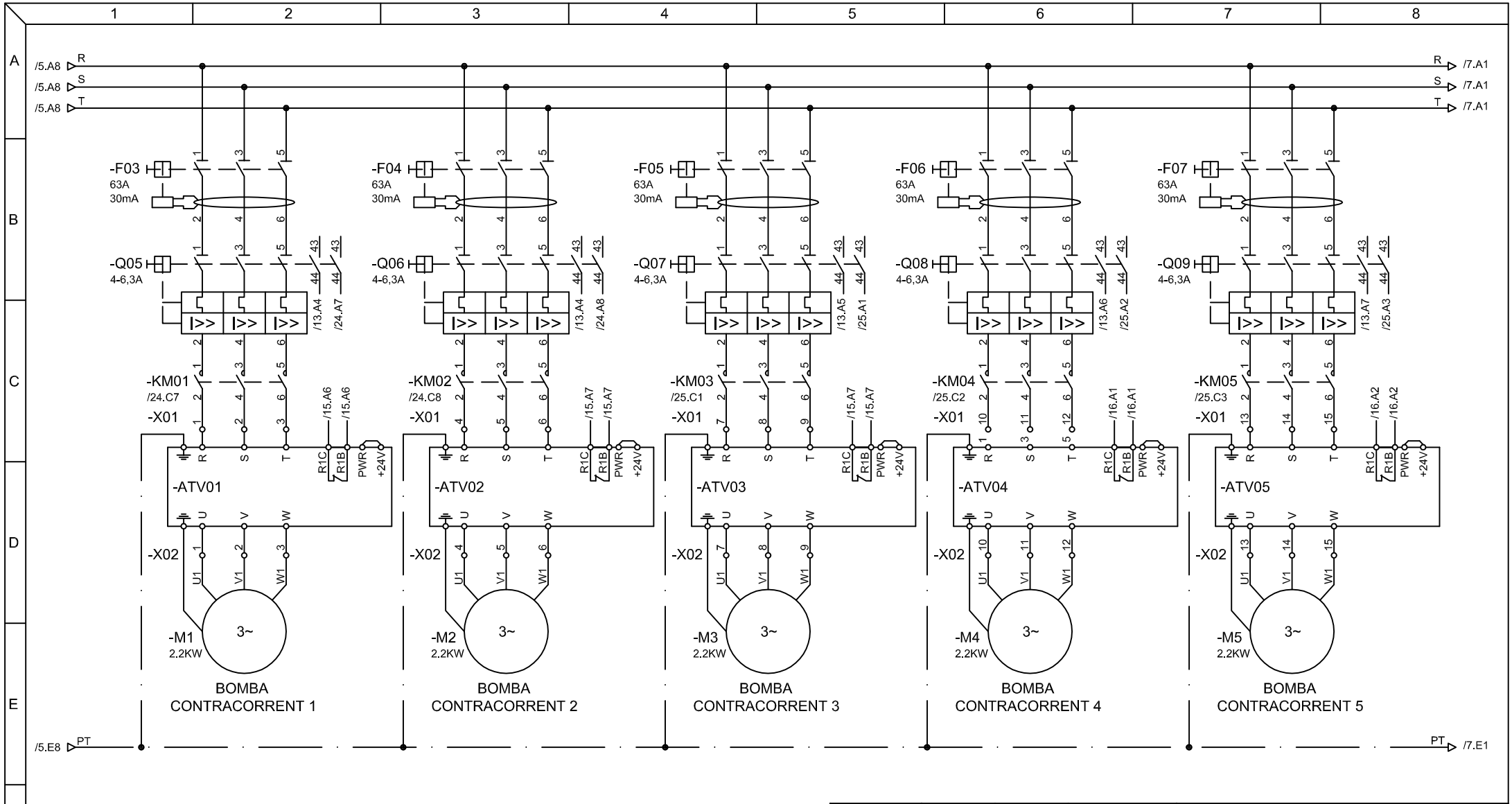

	Data	Nom	Signatura	
Dibuixat	26/07/12	M.Ribas		UdG Escola politècnica Superior
Compro.	26/07/12	M.Ribas		
Escala S.E.	BOMBES 1			Nº plànol 6
				Substitueix a:
				Especialitat ETIEI

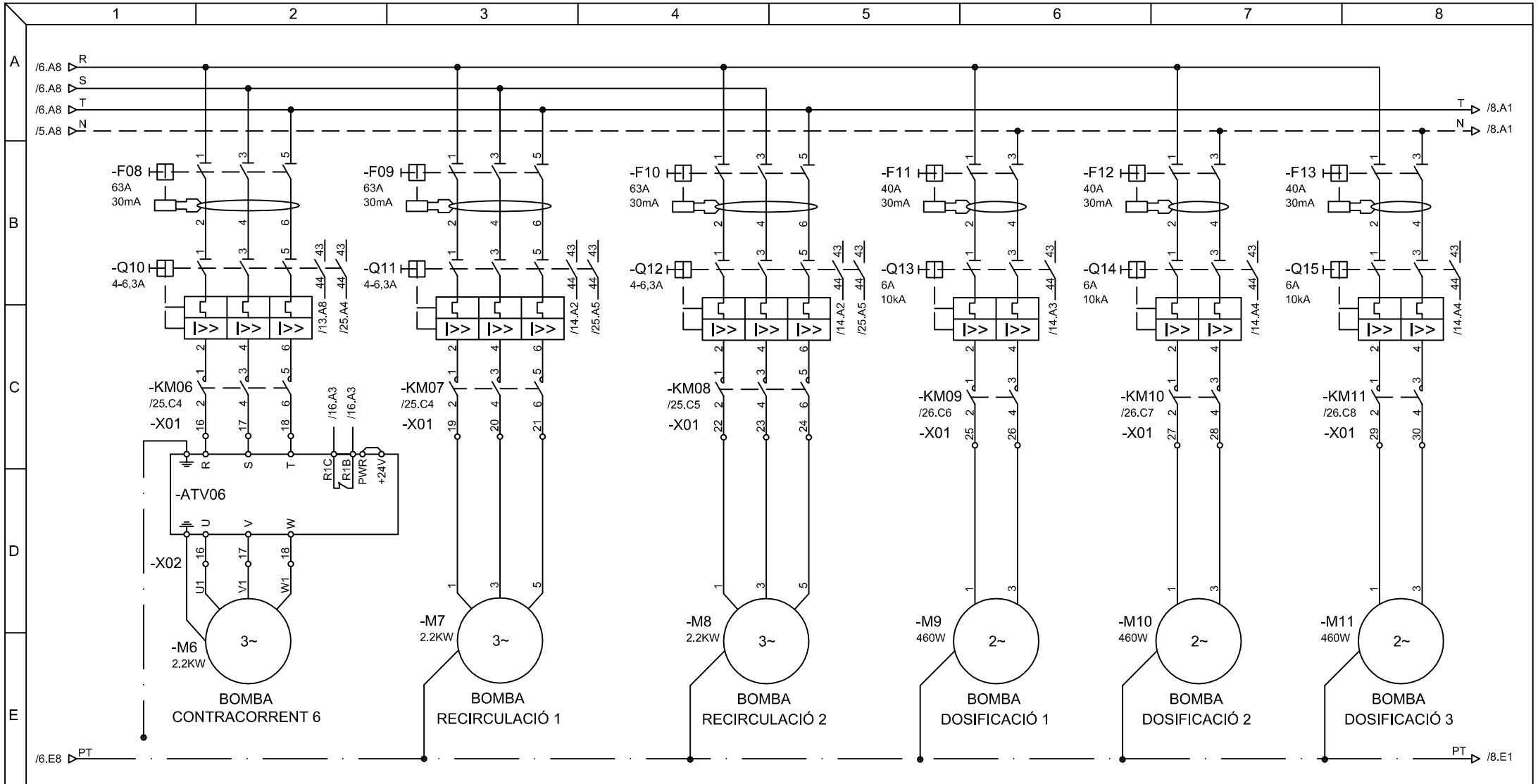

	Data	Nom	Signatura		
Dibuixat	26/07/12	M.Ribas		UdG	Escola politècnica Superior
Compro.	26/07/12	M.Ribas			
Escala S.E.	BOMBES 2			Nº plànol 7	
				Substitueix a:	
				Especialitat ETIEI	

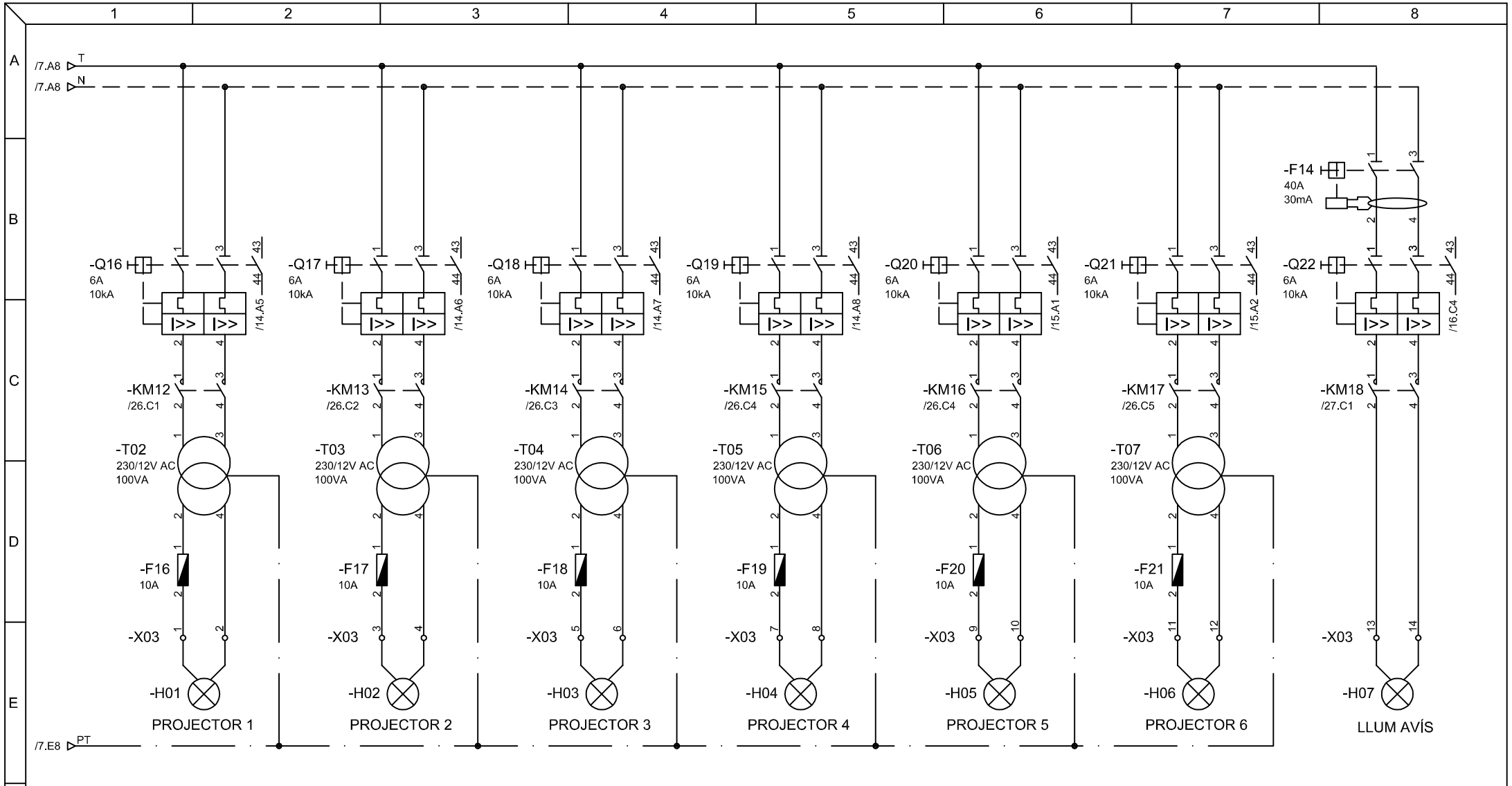

	Data	Nom	Signatura
Dibuixat	26/07/12	M.Ribas	
Compro.	26/07/12	M.Ribas	

UdG

Escola politècnica Superior

Escala S.E.

IL·LUMINACIÓ

Nº plànol 8

Substitueix a:

Especialitat ETIEI

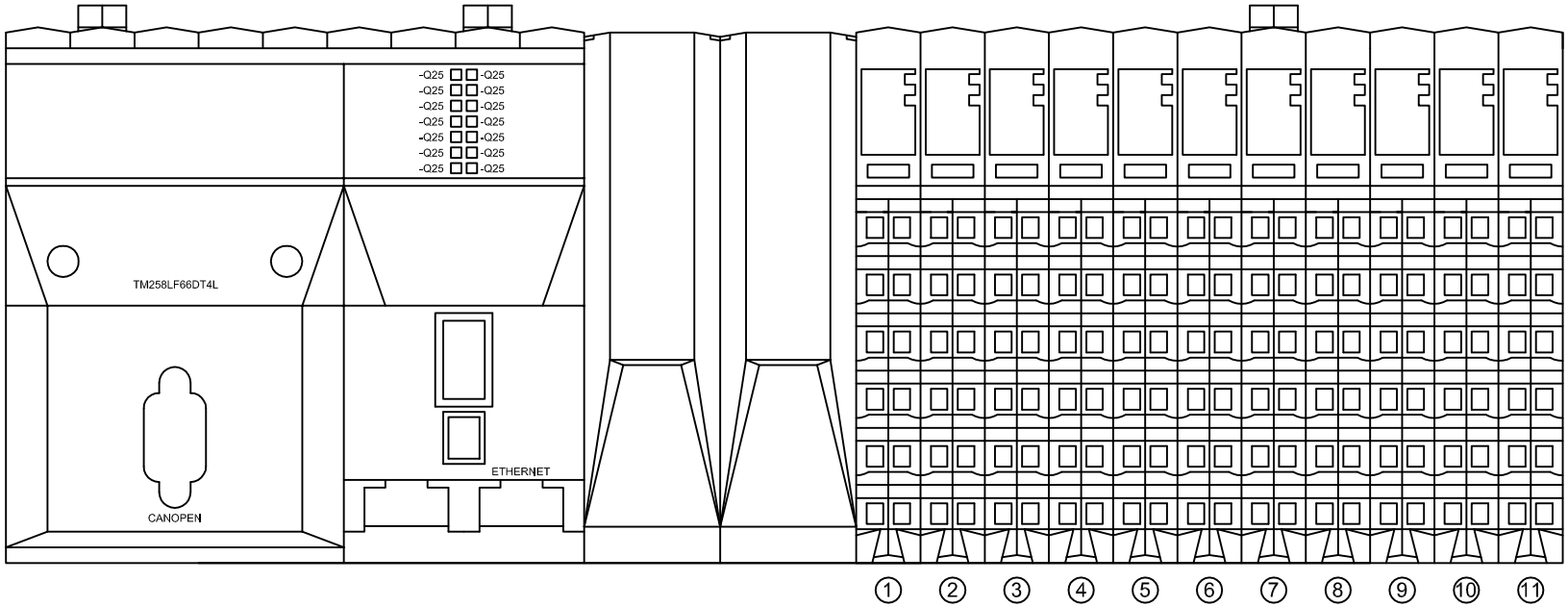

1. Mòdul distribució alimentació
2. Mòdul E/S expertes DM72F0
3. Mòdul E/S expertes DM72F1
4. Mòdul entrades normals DI12DE
5. Mòdul entrades normals DI12DE_1
6. Mòdul sortides normals DO12TE
7. Mòdul sortides normals DO12TE_1
8. Mòdul entrades analògiques AI4LE
9. Mòdul entrades expansió TMSDI12D
10. Mòdul entrades expansió TMSDI12D_1
11. Mòdul sortides expansió TMSDO12T

	Data	Nom	Signatura		
Dibuixat	26/07/12	M.Ribas		UdG	Escola politècnica Superior
Compro.	26/07/12	M.Ribas			
Escala S.E.	PLC			Nº plànol 9	
				Substitueix a:	
				Especialitat ETIEI	

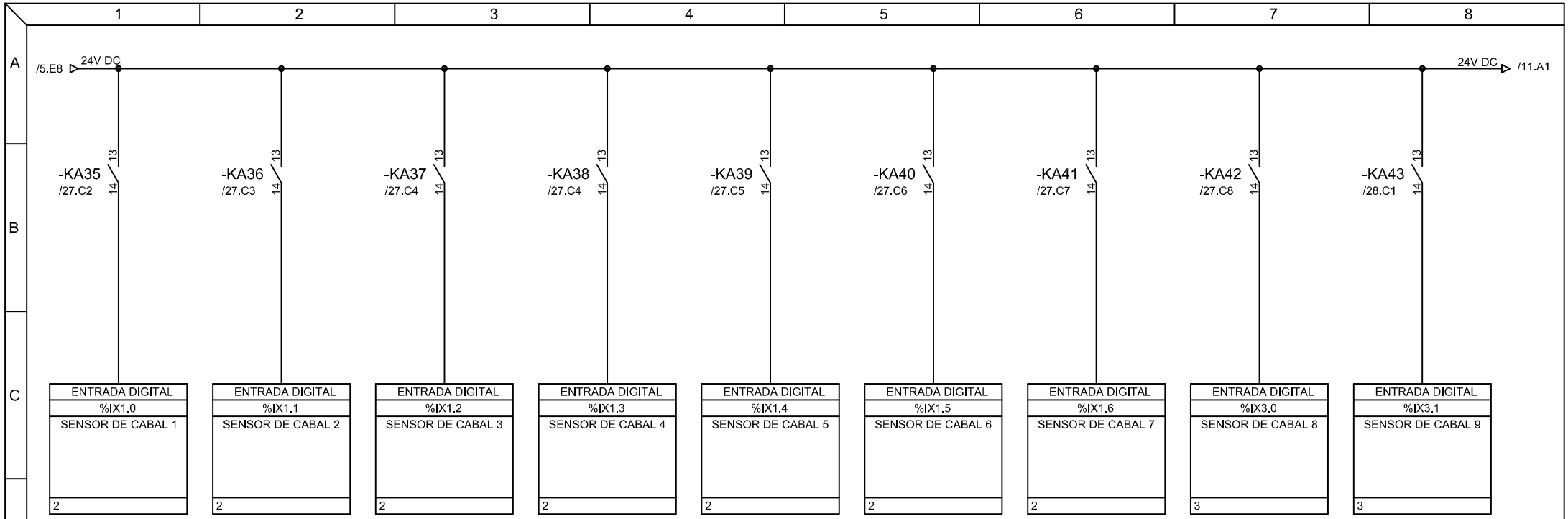

	Data	Nom	Signatura		
Dibuixat	26/07/12	M.Ribas		UdG	Escola politècnica Superior
Compro.	26/07/12	M.Ribas			
Escala S.E.	ENTRADES DIGITALS 1			Nº plànol 10	
				Substitueix a:	
				Especialitat ETIEI	

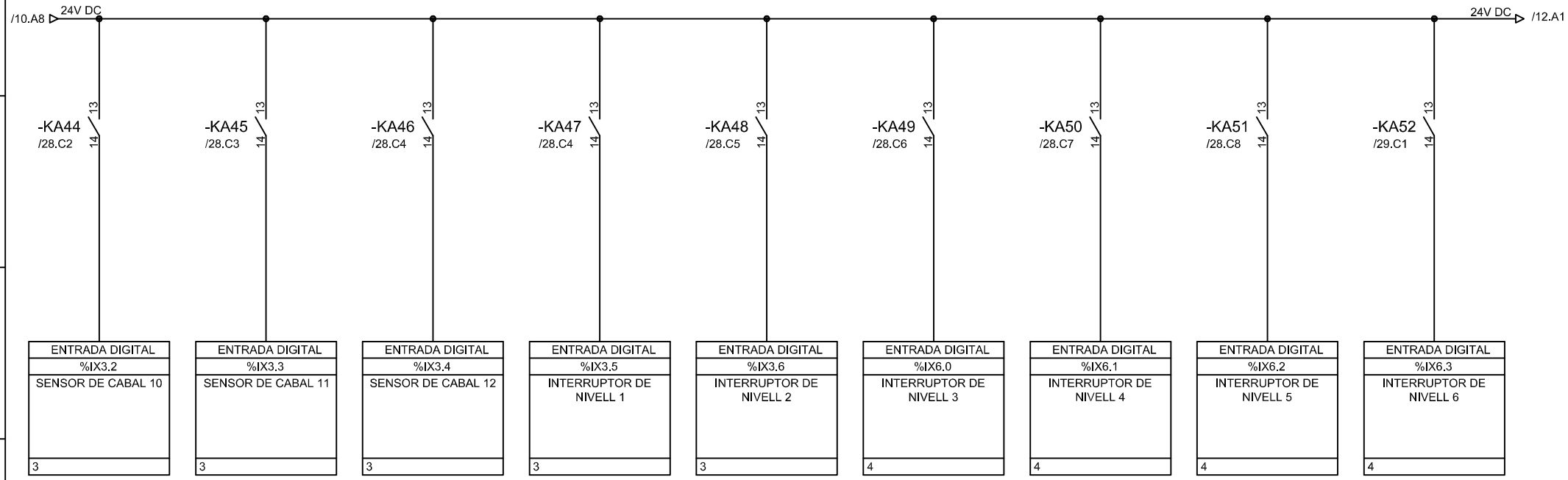

	Data	Nom	Signatura
Dibuixat	26/07/12	M.Ribas	
Compro.	26/07/12	M.Ribas	

UdG

Escola politècnica Superior

Escala S.E.

ENTRADES DIGITALS 2

Nº plànol 11

Substitueix a:

Especialitat ETIEI

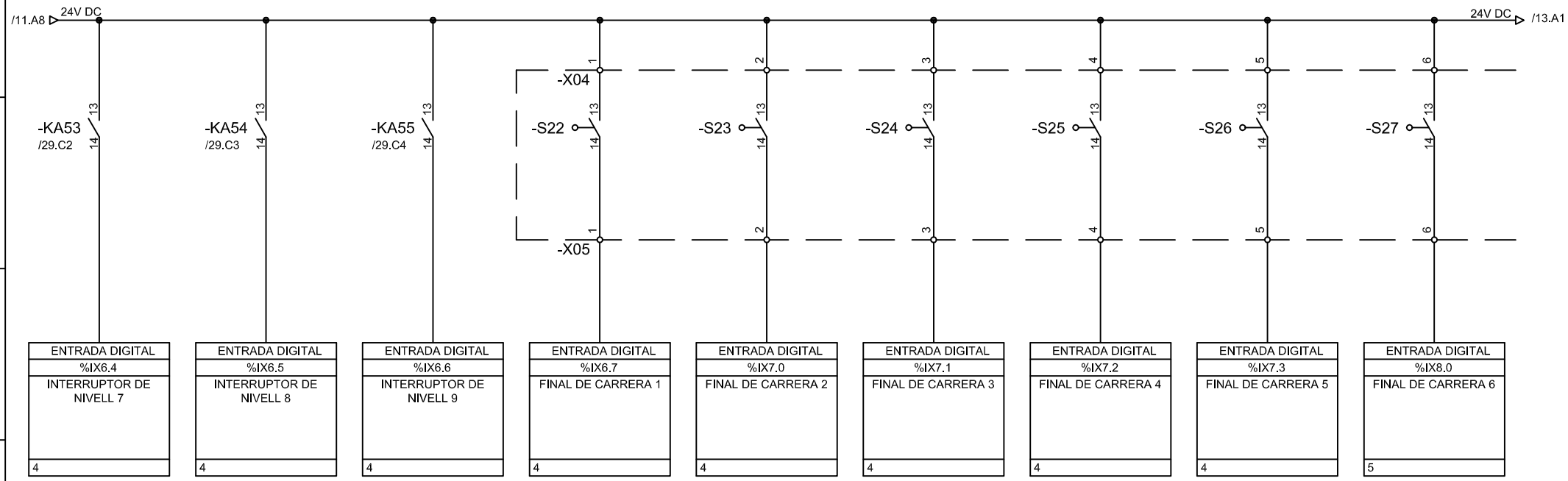

	Data	Nom	Signatura
Dibuixat	26/07/12	M.Ribas	
Compro.	26/07/12	M.Ribas	

UdG

Escola politècnica Superior

Escala S.E.

ENTRADES DIGITALS 3

Nº plànol 12

Substitueix a:

Especialitat ETIEI

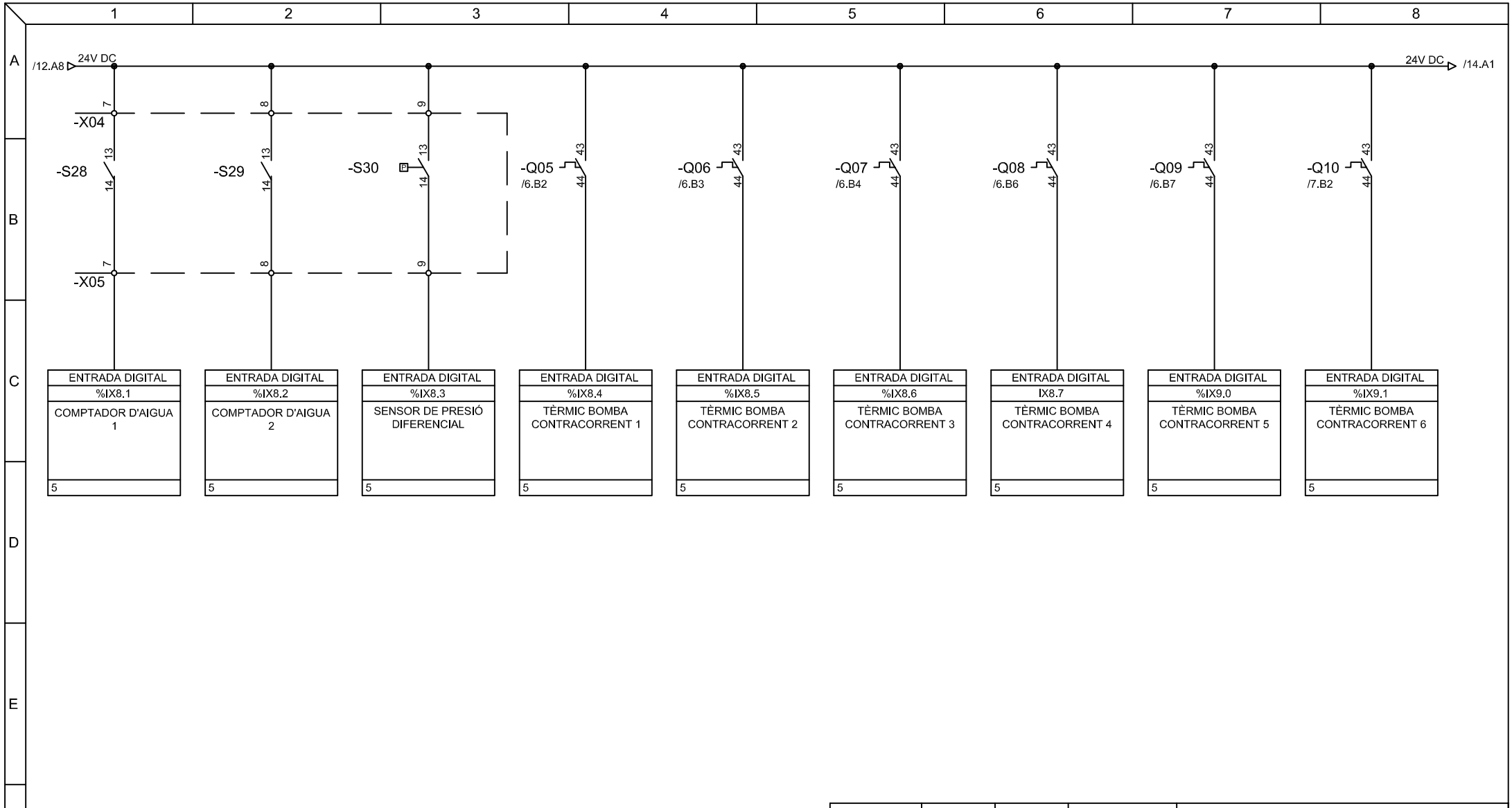

	Data	Nom	Signatura
Dibuixat	26/07/12	M.Ribas	
Compro.	26/07/12	M.Ribas	

UdG

Escola politècnica Superior

Escala S.E.

ENTRADES DIGITALS 4

Nº plànol 13

Substitueix a:

Especialitat ETIEI

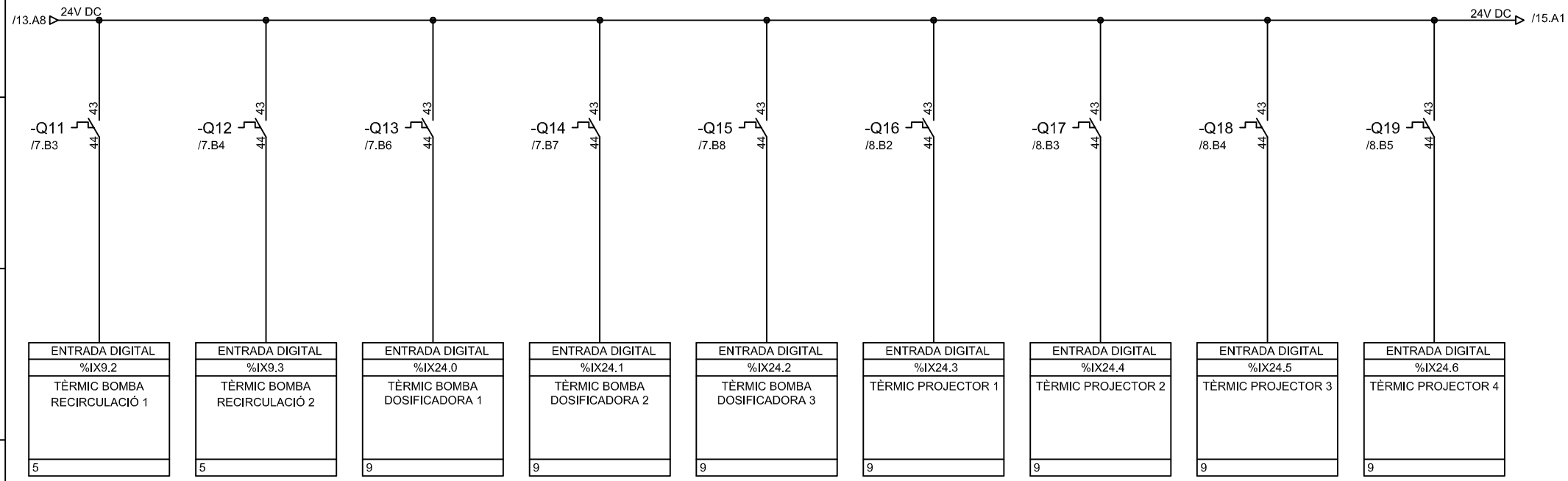

	Data	Nom	Signatura	
Dibuixat	26/07/12	M.Ribas		UdG Escola politècnica Superior
Compro.	26/07/12	M.Ribas		
Escala S.E.	ENTRADES DIGITALS 5			Nº plànol 14
				Substitueix a:
				Especialitat ETIEI

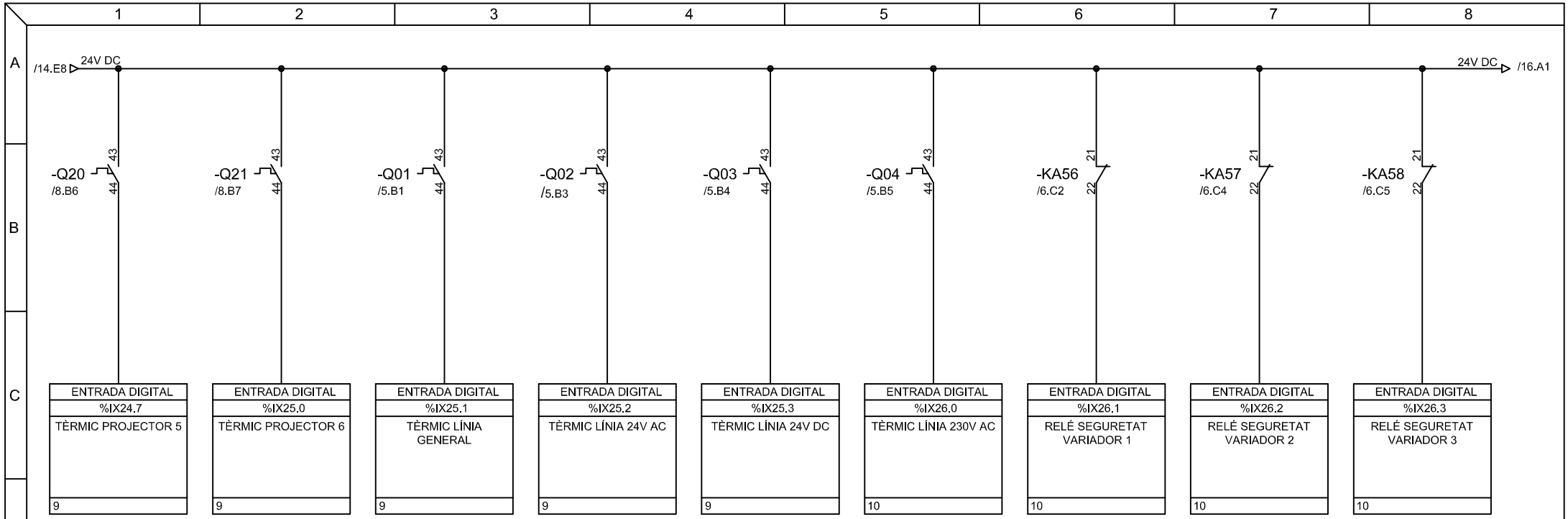

	Data	Nom	Signatura		
Dibuixat	26/07/12	M.Ribas		UdG	Escola politècnica Superior
Compro.	26/07/12	M.Ribas			
Escala S.E.	ENTRADES DIGITALS 6			Nº plànol 15	
				Substitueix a:	
				Especialitat ETIEI	

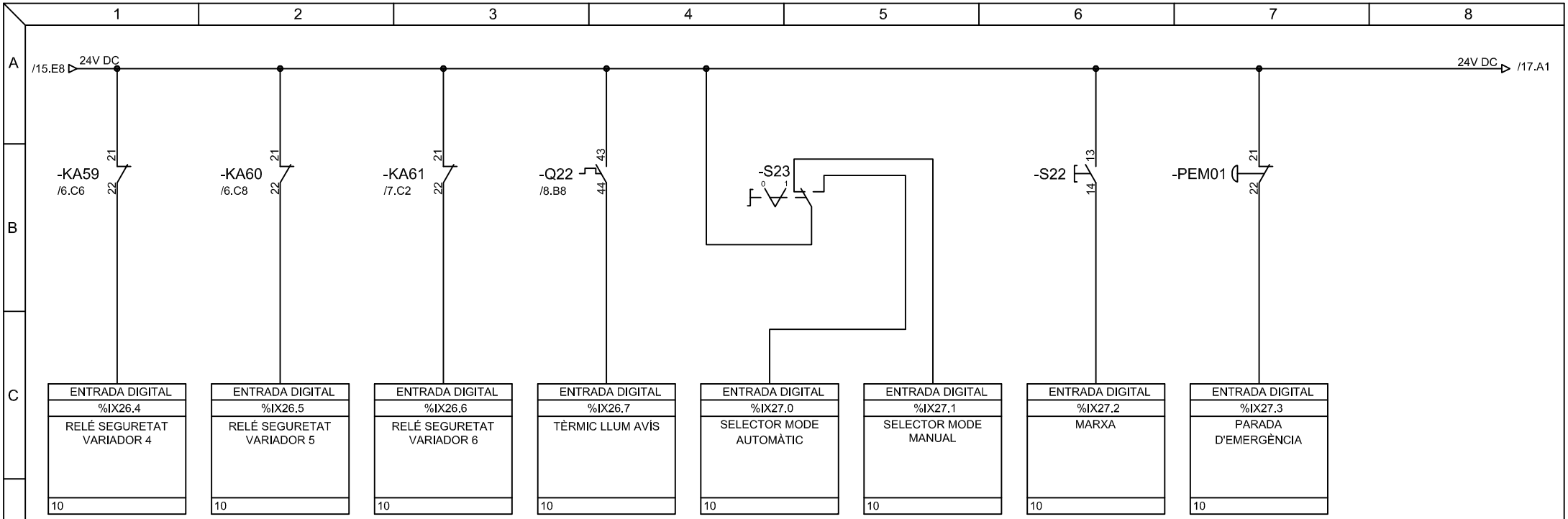

	Data	Nom	Signatura		
Dibuixat	26/07/12	M.Ribas		UdG	Escola politècnica Superior
Compro.	26/07/12	M.Ribas			
Escala S.E.	ENTRADES DIGITALS 7			Nº plànol 16	
				Substitueix a:	
				Especialitat ETIEI	

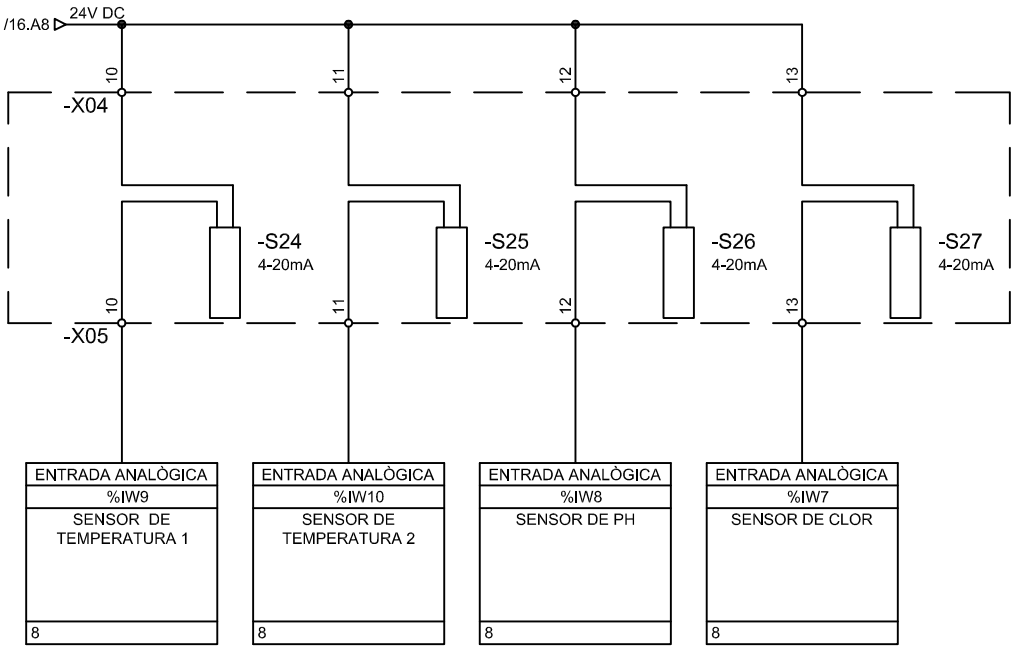

	Data	Nom	Signatura		
Dibuixat	26/07/12	M.Ribas		UdG	Escola politècnica Superior
Compro.	26/07/12	M.Ribas			
Escala S.E.	ENTRADES ANALÒGIQUES			Nº plànol 17	
				Substitueix a:	
				Especialitat ETIEI	

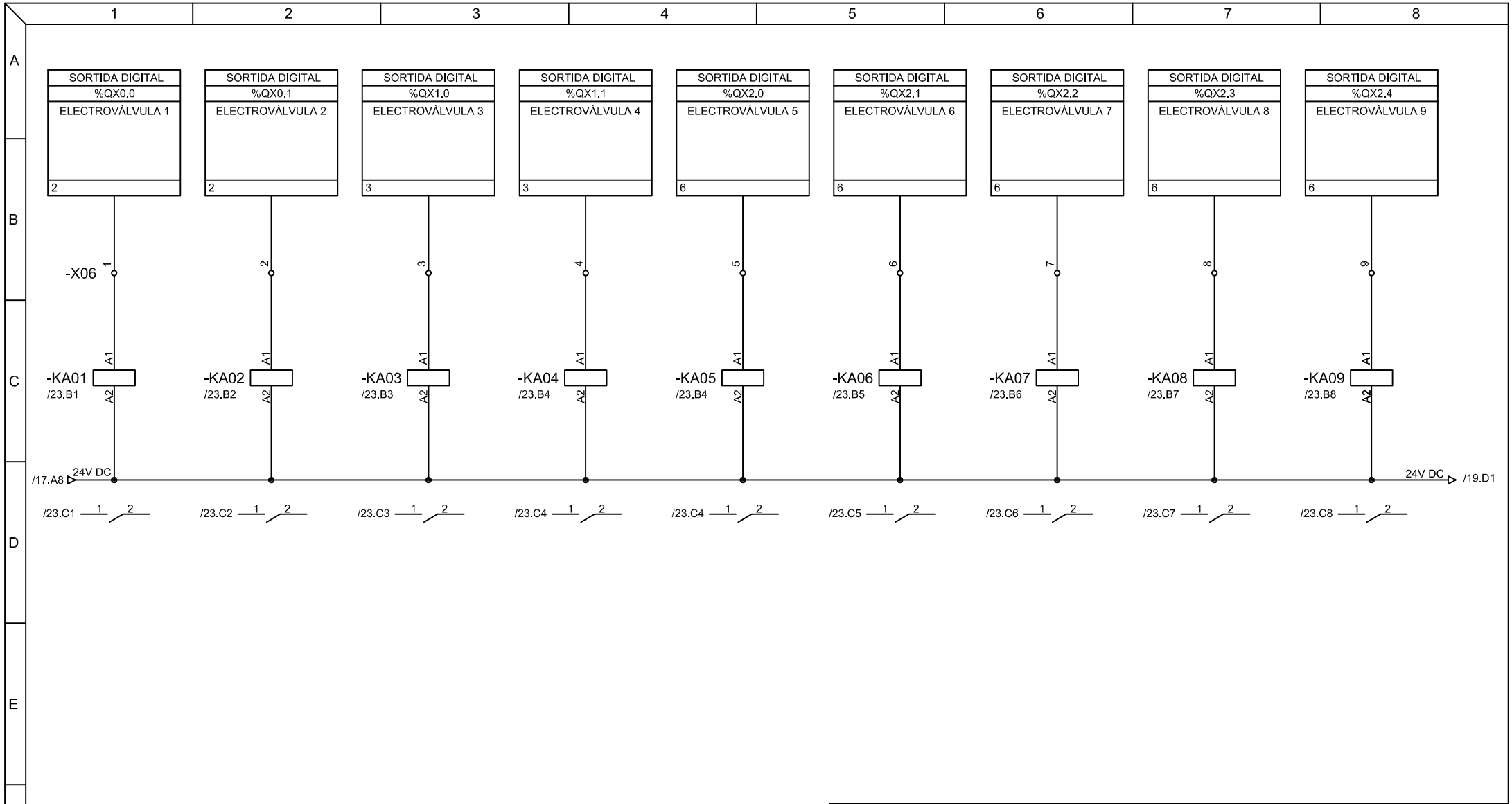

	Data	Nom	Signatura		
Dibuixat	26/07/12	M.Ribas		UdG	Escola politècnica Superior
Compro.	26/07/12	M.Ribas			
Escala S.E.	SORTIDES DIGITALS 1			Nº plànol 18	
				Substitueix a:	
				Especialitat ETIEI	

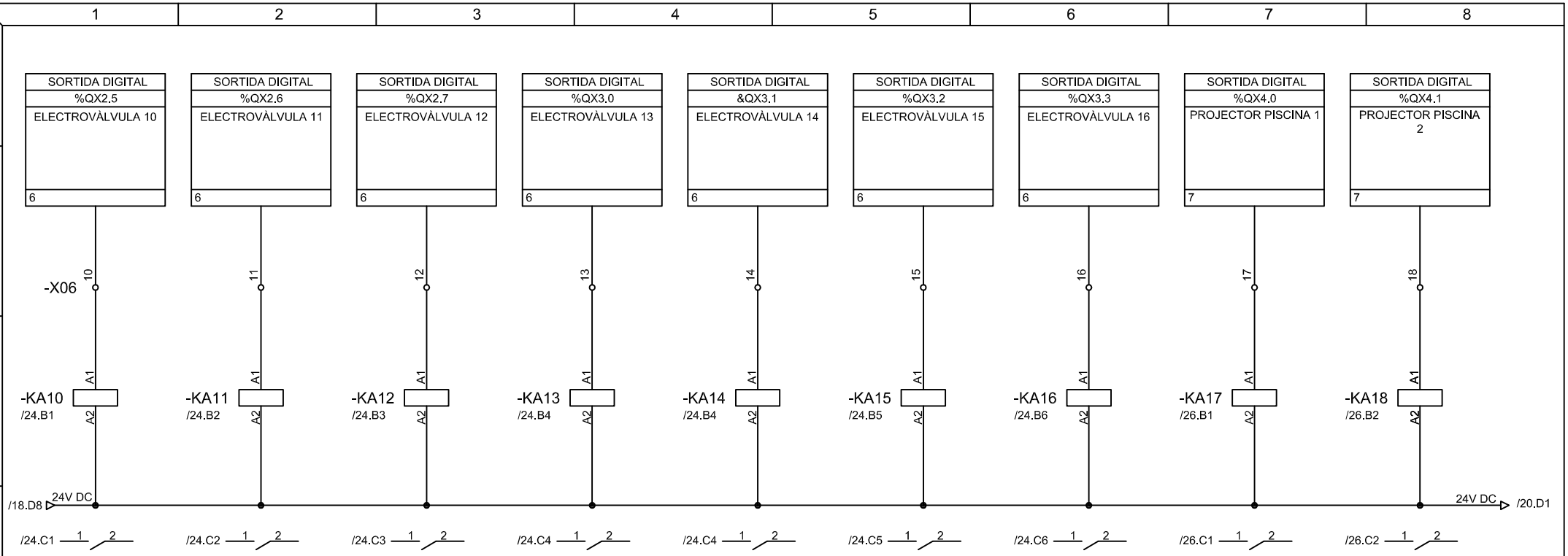

	Data	Nom	Signatura		
Dibuixat	26/07/12	M.Ribas		UdG	Escola politècnica Superior
Compro.	26/07/12	M.Ribas			
Escala S.E.	SORTIDES DIGITALS 2			Nº plànol 19	
				Substitueix a:	
				Especialitat ETIEI	

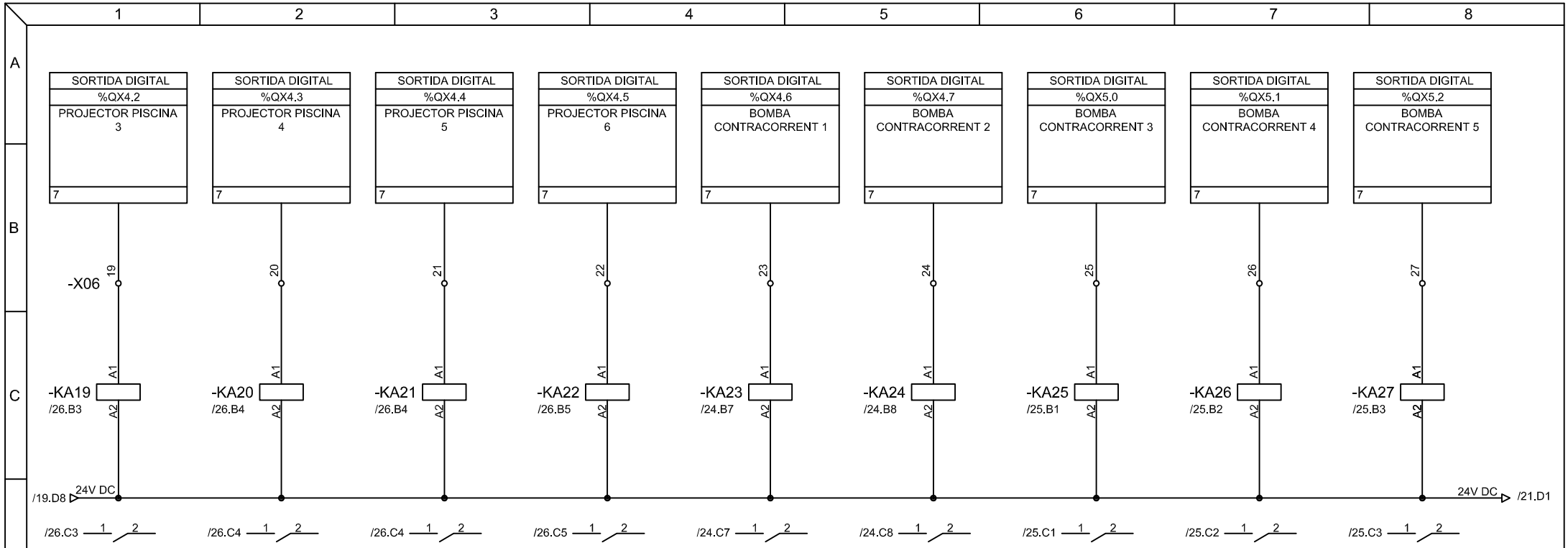

	Data	Nom	Signatura		
Dibuixat	26/07/12	M.Ribas		UdG	Escola politècnica Superior
Compro.	26/07/12	M.Ribas			
Escala S.E.	SORTIDES DIGITALS 3			Nº plànol 20	
				Substitueix a:	
				Especialitat ETIEI	

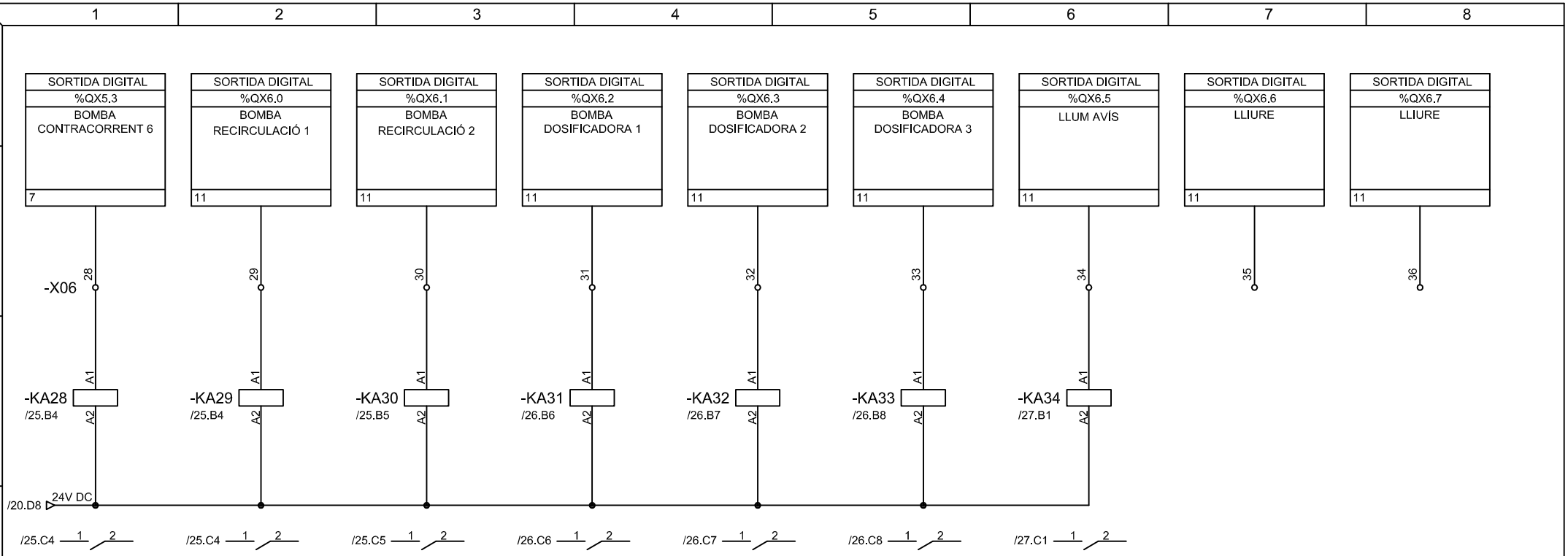

	Data	Nom	Signatura		
Dibuixat	26/07/12	M.Ribas		UdG	Escola politècnica Superior
Compro.	26/07/12	M.Ribas			
Escala S.E.	SORTIDES DIGITALS 4			Nº plànol 21	
				Substitueix a:	
				Especialitat ETIEI	

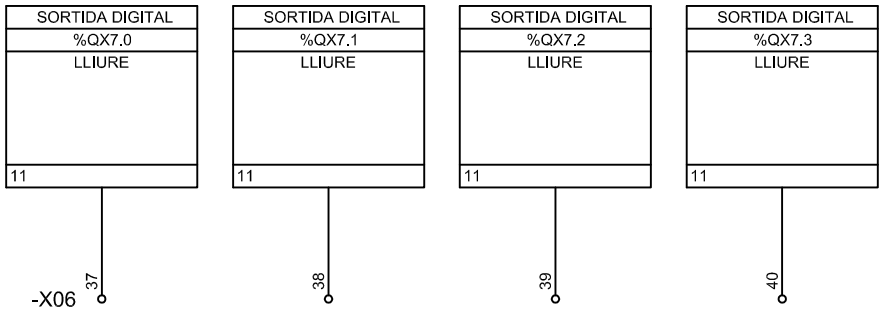

	Data	Nom	Signatura		
Dibuixat	26/07/12	M.Ribas		UdG	Escola politècnica Superior
Compro.	26/07/12	M.Ribas			
Escala S.E.	SORTIDES DIGITALS 5			Nº plànol 22	
				Substitueix a:	
				Especialitat ETIEI	

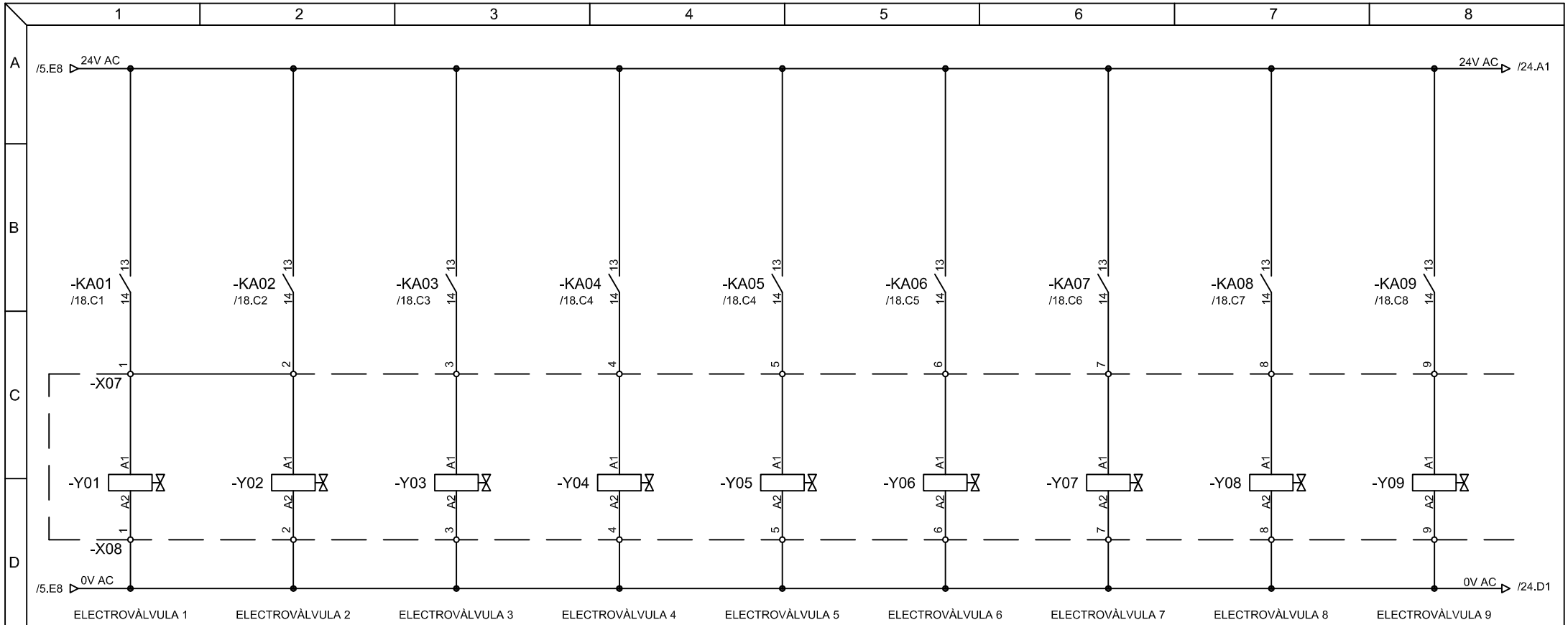

	Data	Nom	Signatura		
Dibuixat	26/07/12	M.Ribas		UdG	Escola politècnica Superior
Compro.	26/07/12	M.Ribas			
Escala S.E.	CONTROL 24VAC 1			Nº plànol 23	
				Substitueix a:	
				Especialitat ETIEI	

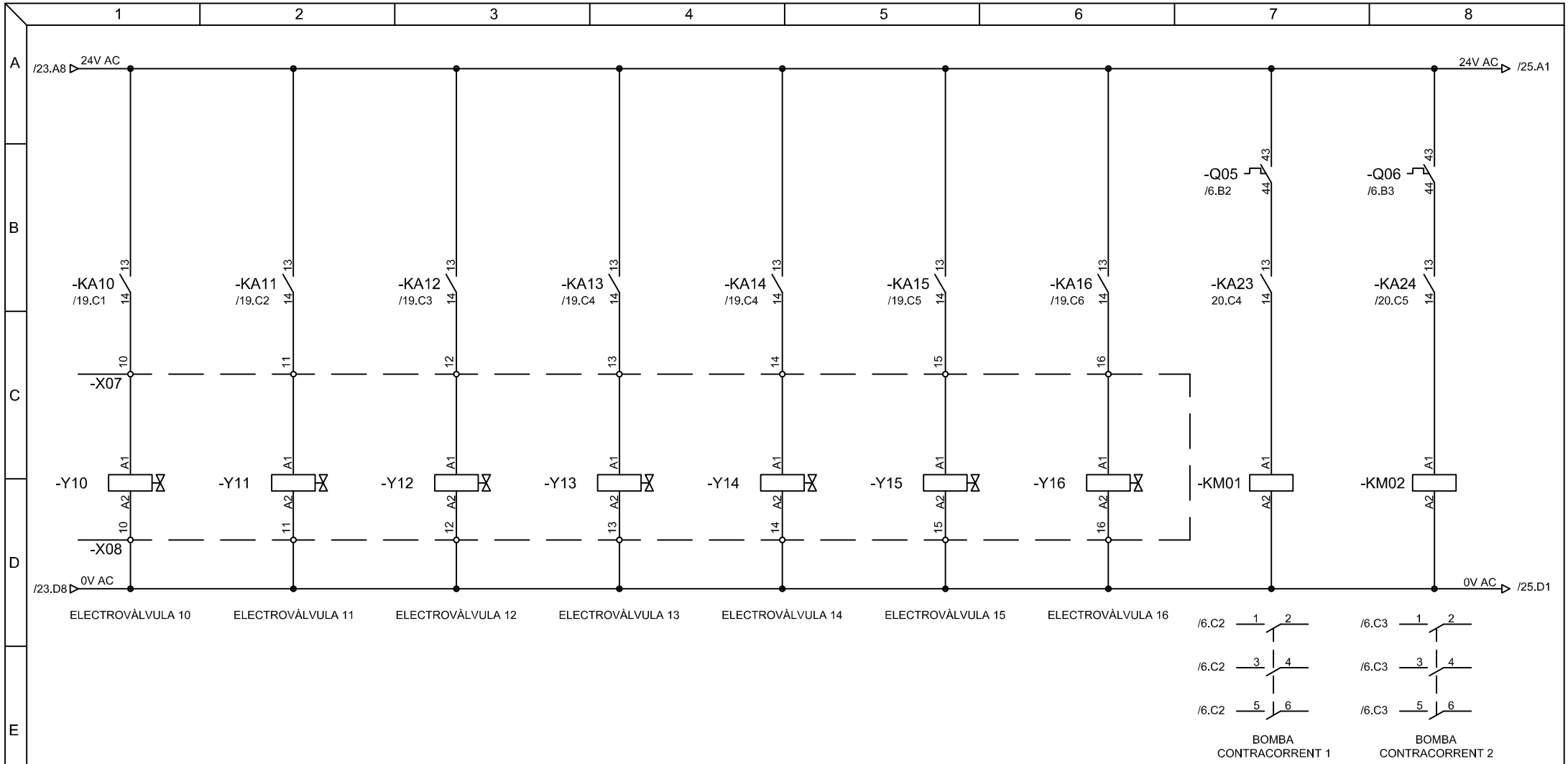

	Data	Nom	Signatura		
Dibuixat	26/07/12	M.Ribas		UdG	Escola politècnica Superior
Compro.	26/07/12	M.Ribas			
Escala S.E.	CONTROL 24VAC 2			Nº plànol 24	
				Substitueix a:	
				Especialitat ETIEI	

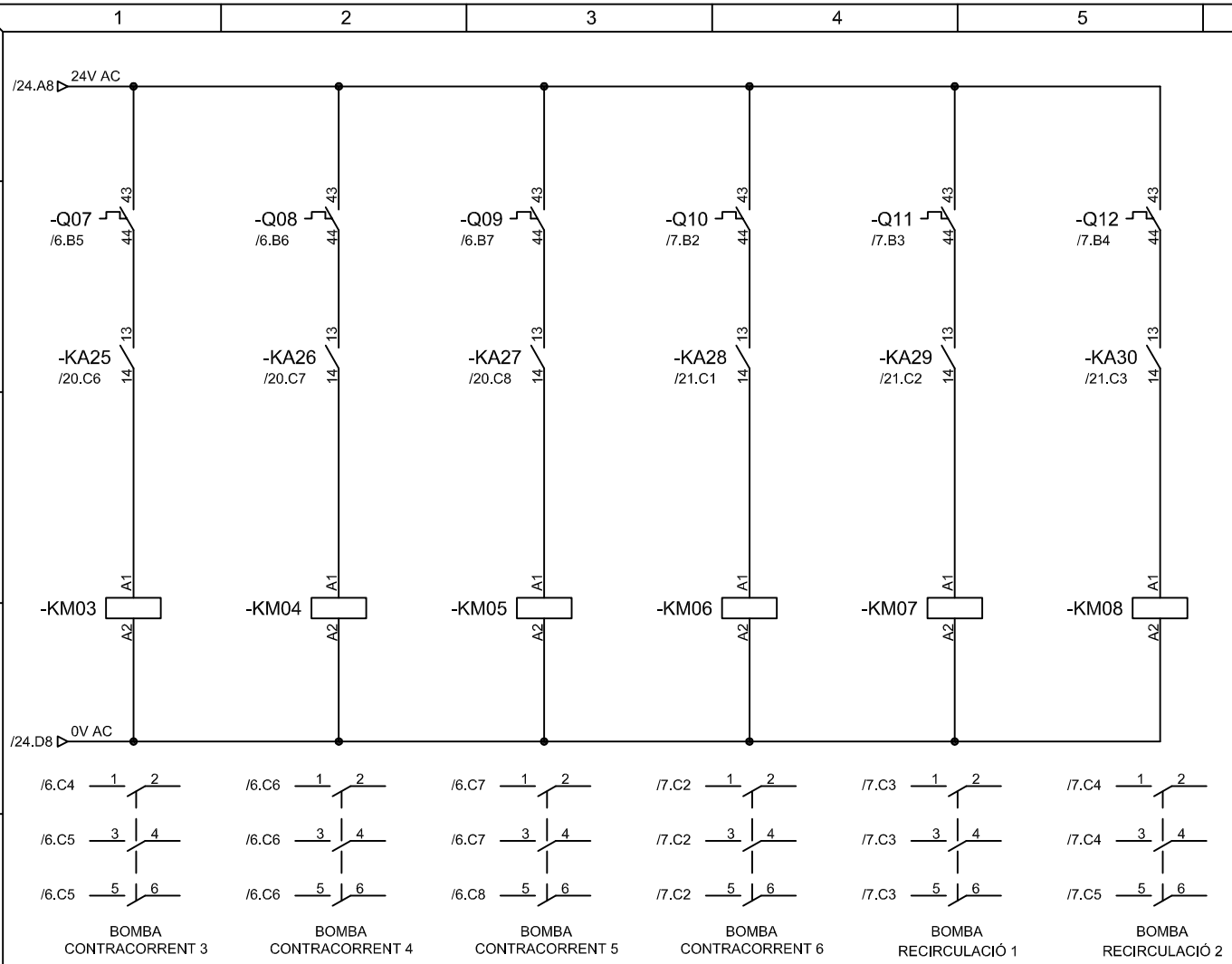

	Data	Nom	Signatura		
Dibuixat	26/07/12	M.Ribas		UdG	Escola politècnica Superior
Compro.	26/07/12	M.Ribas			
Escala S.E.	CONTROL 24VAC 3			Nº plànol 25	
				Substitueix a:	
				Especialitat ETIEI	

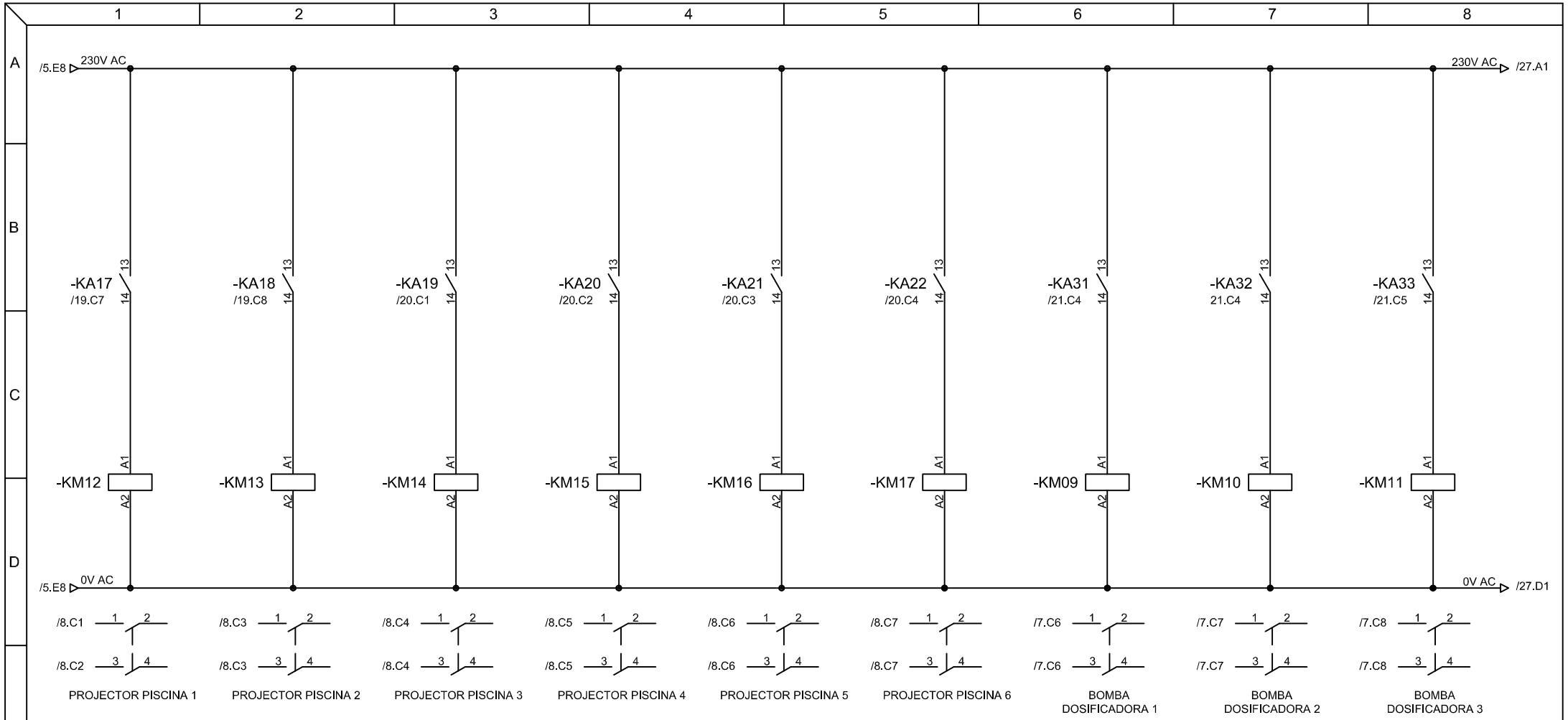

	Data	Nom	Signatura		
Dibuixat	26/07/12	M.Ribas		UdG	Escola politècnica Superior
Compro.	26/07/12	M.Ribas			
Escala S.E.	CONTROL 230VAC 1				Nº plànol 26
					Substitueix a:
					Especialitat ETIEI

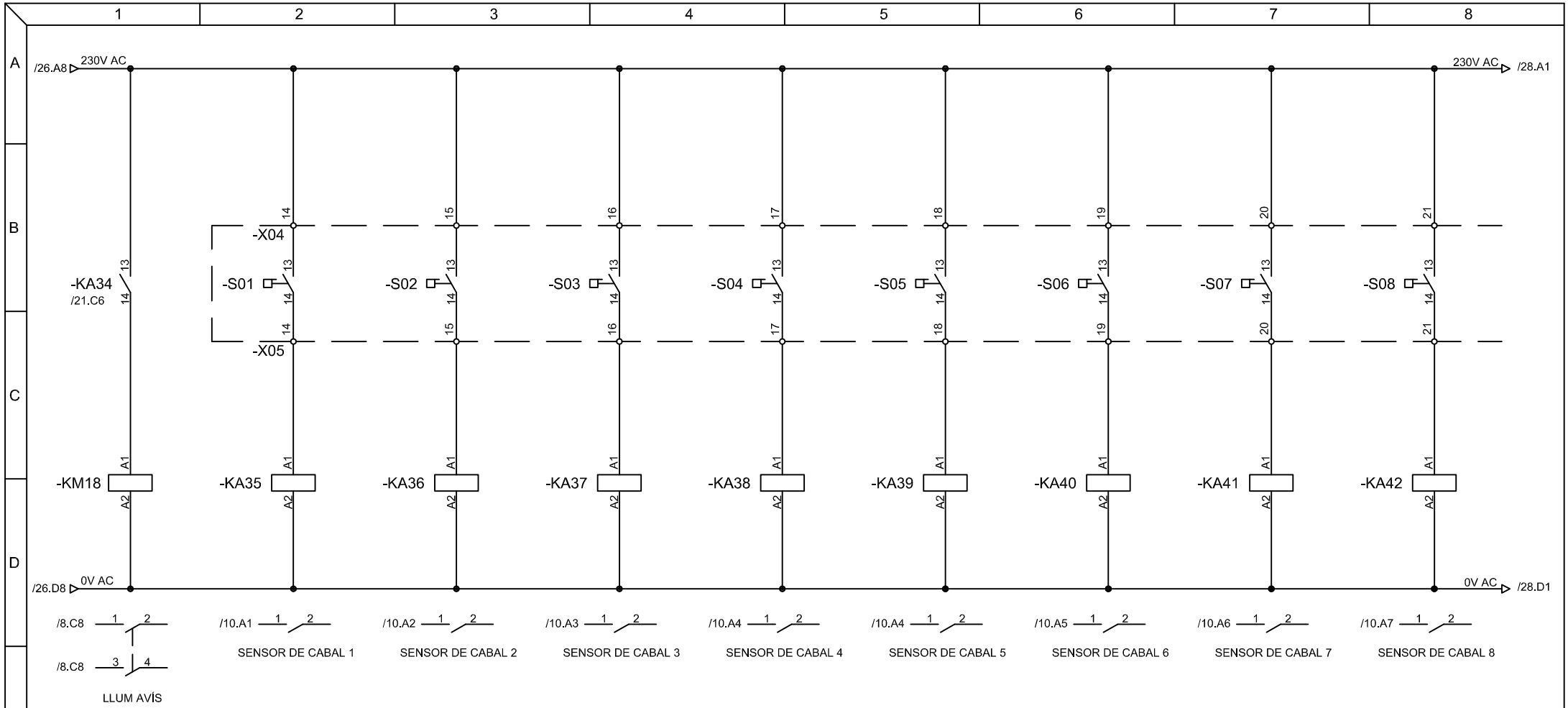

	Data	Nom	Signatura		
Dibuixat	26/07/12	M.Ribas		UdG	Escola politècnica Superior
Compro.	26/07/12	M.Ribas			
Escala S.E.	CONTROL 230VAC 2			Nº plànol 27	
				Substitueix a:	
				Especialitat ETIEI	

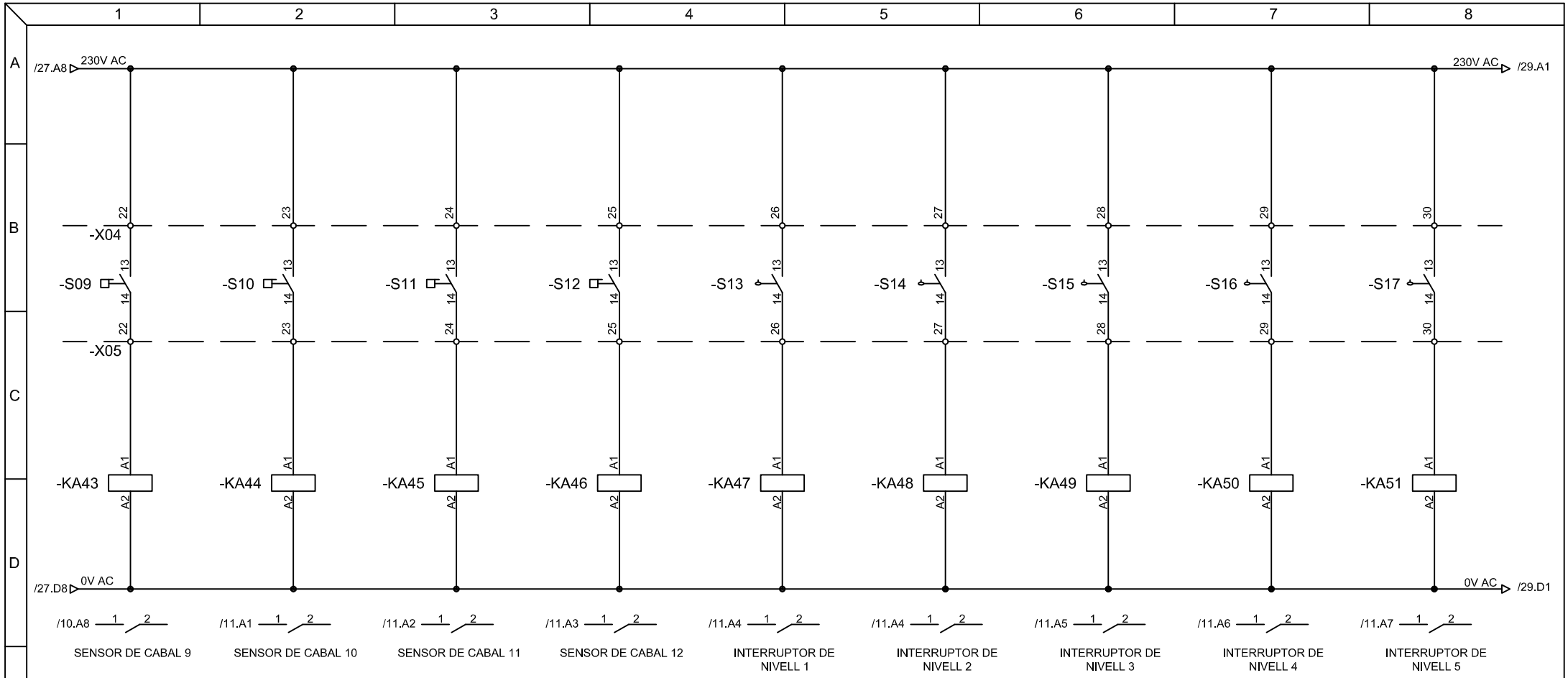

	Data	Nom	Signatura		
Dibuixat	26/07/12	M.Ribas		UdG	Escola politècnica Superior
Compro.	26/07/12	M.Ribas			
Escala S.E.	CONTROL 230VAC 3			Nº plànol 28	
				Substitueix a:	
				Especialitat ETIEI	

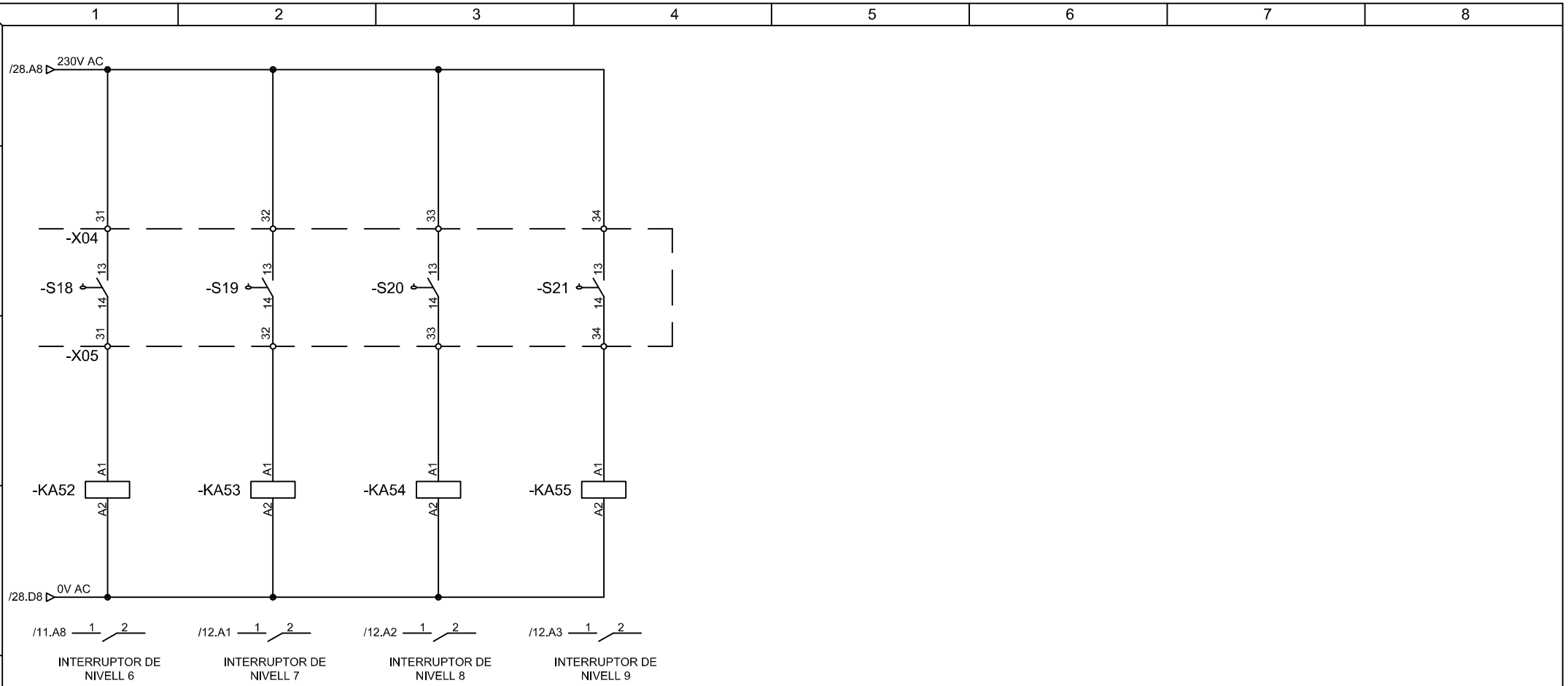

	Data	Nom	Signatura		
Dibuixat	26/07/12	M.Ribas		UdG	Escola politècnica Superior
Compro.	26/07/12	M.Ribas			
Escala S.E.	CONTROL 230VAC 4			Nº plànol 29	
				Substitueix a:	
				Especialitat ETIEI	