Main

Main Propiedades					
General					
Nombre	Main	**Número**	1	**Tipo**	OB.ProgramCycle
Idioma	KOP				
Información					
Título	PROGRAMA PRINCIPAL	**Autor**		**Comentario**	
Familia		**Versión**	0.1	**ID personali-zada**	

Nombre	Tipo de datos	Offset	Comentario
Temp			

Segmento 1: MANIOBRA CILINDRE EMPANYADOR ENTRADA DE CAIXES

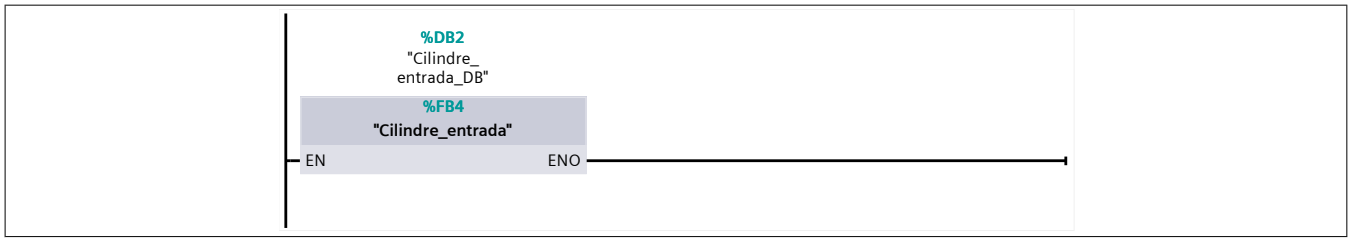

Símbolo	Dirección	Tipo	Comentario
"Cilindre_entrada"	%FB4	Block_FB	
"Cilindre_entrada_DB"	%DB2	Block_FB	

Segmento 2: RETENEDOR CAIXA I MARCADOR LÀSER

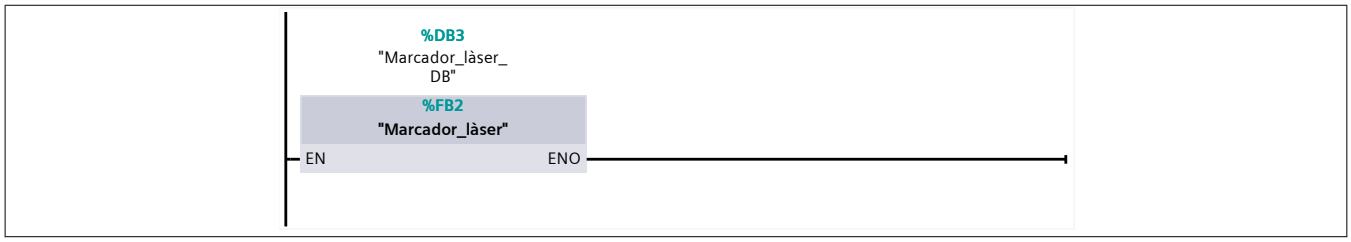

Símbolo	Dirección	Tipo	Comentario
"Marcador_làser"	%FB2	Block_FB	
"Marcador_làser_DB"	%DB3	Block_FB	

Segmento 3: LECTOR I CILINDRE EXPULSOR

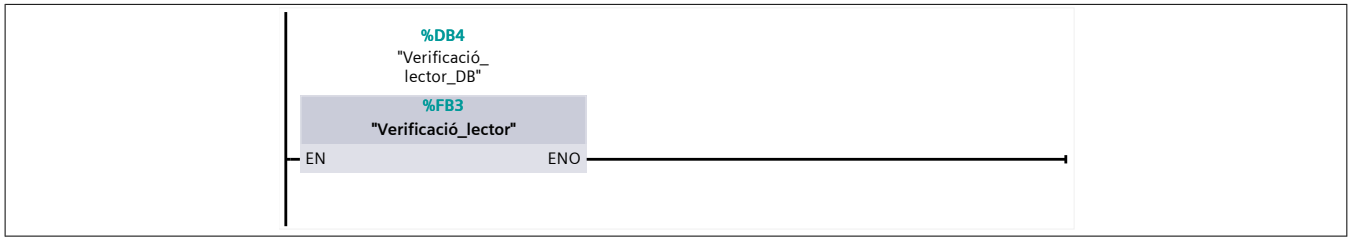

Símbolo	Dirección	Tipo	Comentario
"Verificació_lector"	%FB3	Block_FB	

Símbolo	Dirección	Tipo	Comentario
"Verificació_lector_DB"	%DB4	Block_FB	

Segmento 4: ALARMES I AVISOS

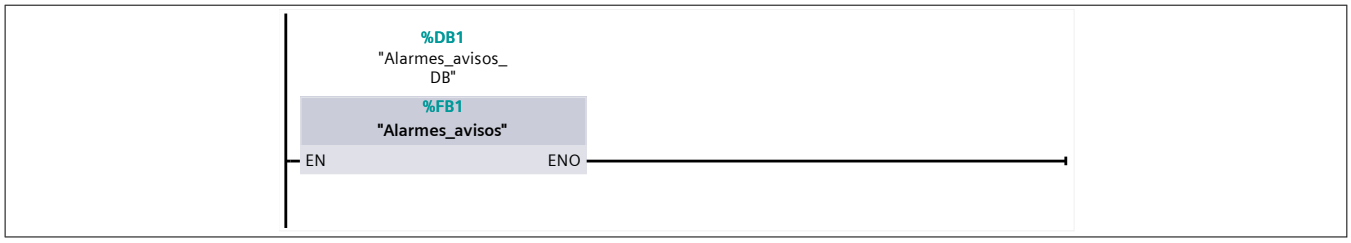

Símbolo	Dirección	Tipo	Comentario
"Alarmes_avisos"	%FB1	Block_FB	
"Alarmes_avisos_DB"	%DB1	Block_FB	

Segmento 5: SORTIDES PLC (Senyal "Trigger" lector)

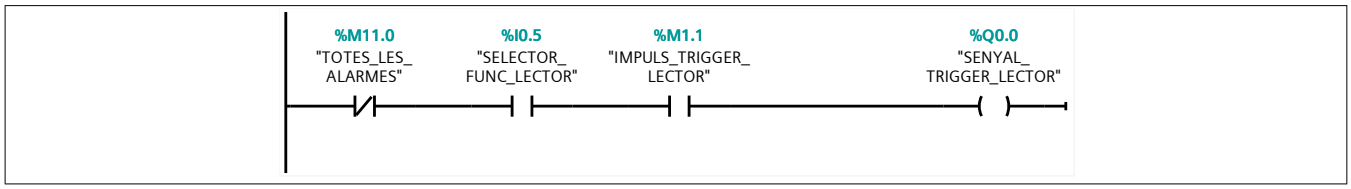

Símbolo	Dirección	Tipo	Comentario
"TOTES_LES_ALARMES"	%M11.0	Bool	TOTES LES ALARMES
"SELECTOR_FUNC_LEC-TOR"	%I0.5	Bool	SELECTOR FUNCIONAMENT LECTOR
"IMPULS_TRIGGER_LEC-TOR"	%M1.1	Bool	IMPULS_TRIGGER_LECTOR
"SENYAL_TRIGGER_LEC-TOR"	%Q0.0	Bool	SENYAL "TRIGGER" LECTOR

Segmento 6: CILINDRE REFUS CAIXA LECTOR

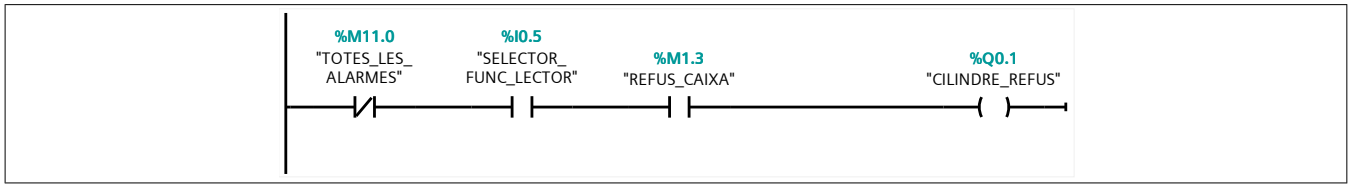

Símbolo	Dirección	Tipo	Comentario
"TOTES_LES_ALARMES"	%M11.0	Bool	TOTES LES ALARMES
"SELECTOR_FUNC_LEC-TOR"	%I0.5	Bool	SELECTOR FUNCIONAMENT LECTOR
"REFUS_CAIXA"	%M1.3	Bool	REFÚS CAIXA INSPECCIÓ LECTOR
"CILINDRE_REFUS"	%Q0.1	Bool	CILINDRE REFÚS CAIXA

Segmento 7: PARO ESTUXADORA LECTOR

Símbolo	Dirección	Tipo	Comentario
"ALARM_DET_CAIX_EX-PULSOR"	%M11.4	Bool	ALARMA DETECCIÓ CAIXA DAVANT CIL.EXPULSOR
"ALARM_EXPUL-SIO_CAIXA"	%M11.5	Bool	ALARMA EXPULSIÓ CAIXA
"PARO_ESTUXAD_LEC-TOR"	%Q0.2	Bool	PARO ESTUXADORA LECTOR

Segmento 8: INDICACIÓ ALARMA

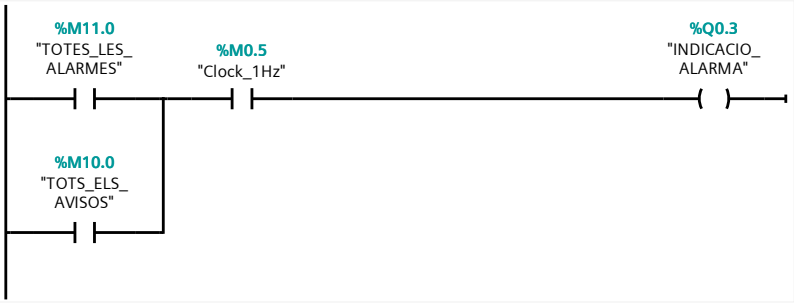

Símbolo	Dirección	Tipo	Comentario
"TOTES_LES_ALARMES"	%M11.0	Bool	TOTES LES ALARMES
"TOTS_ELS_AVISOS"	%M10.0	Bool	TOTS ELS AVISOS
"Clock_1Hz"	%M0.5	Bool	
"INDICACIO_ALARMA"	%Q0.3	Bool	INDICACIÓ ALARMA

Segmento 9: SENYAL "TRIGGER INT" LÀSER

Símbolo	Dirección	Tipo	Comentario
"TOTES_LES_ALARMES"	%M11.0	Bool	TOTES LES ALARMES
"DISPAR_LASER"	%M13.2	Bool	DISPAR LÀSER
"SENYAL_TRIGGER_LA-SER"	%Q0.4	Bool	SENYAL "TRIGGER INT" LÀSER

Segmento 10: SENYAL "LÀSER STOP"

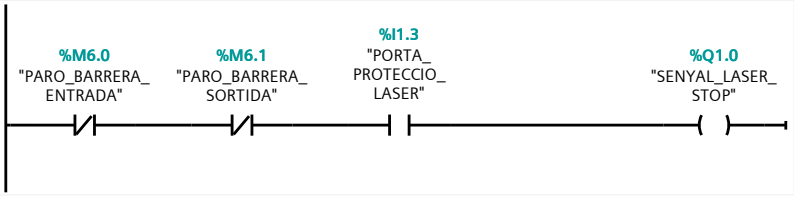

Símbolo	Dirección	Tipo	Comentario
"PARO_BARRERA_ENTRA-DA"	%M6.0	Bool	PARO BARRERA ENTRADA
"PARO_BARRERA_SORTI-DA"	%M6.1	Bool	PARO BARRERA SORTIDA
"PORTA_PROTECCIO_LA-SER"	%I1.3	Bool	PORTA PROTECCIÓ LÀSER
"SENYAL_LASER_STOP"	%Q1.0	Bool	SENYAL "LÀSER STOP"

Segmento 11: MARXA CINTA I ESTUXADORA

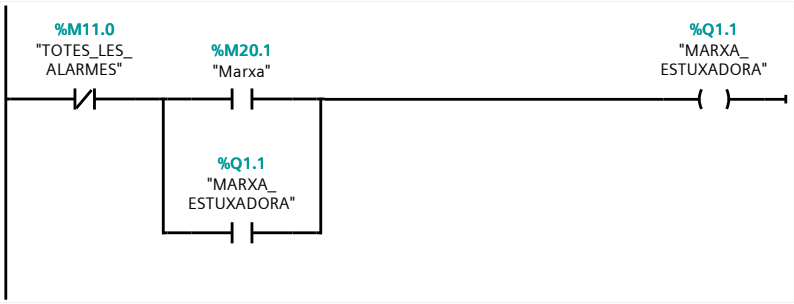

Símbolo	Dirección	Tipo	Comentario
"TOTES_LES_ALARMES"	%M11.0	Bool	TOTES LES ALARMES
"MARXA_ESTUXADORA"	%Q1.1	Bool	MARXA ESTUXADORA
"Marxa"	%M20.1	Bool	Botó "marxa" pantalla SCADA

Segmento 12: PARO CINTA I ESTUXADORA

Símbolo	Dirección	Tipo	Comentario
"TOTES_LES_ALARMES"	%M11.0	Bool	TOTES LES ALARMES
"PARO_ESTUXADORA"	%Q1.2	Bool	PARO ESTUXADORA
"aturar"	%M20.2	Bool	Botó "aturar" pantalla SCADA

Segmento 13: CILINDRE TOPALL CAIXES LÀSER

Símbolo	Dirección	Tipo	Comentario
"TOTES_LES_ALARMES"	%M11.0	Bool	TOTES LES ALARMES
"ACTIVACIO_CIL_TO-PALL"	%M13.0	Bool	ACTIVACIÓ CILINDRE TOPALL

Símbolo	Dirección	Tipo	Comentario
"CILINDRE_TOPALL"	%Q2.0	Bool	CILINDRE TOPALL

Segmento 14: CILINDRE FIXACIÓ CAIXES LÀSER

Símbolo	Dirección	Tipo	Comentario
"TOTES_LES_ALARMES"	%M11.0	Bool	TOTES LES ALARMES
"ACTIVACIO_CIL_FIXA-CIO"	%M13.1	Bool	ACTIVACIÓ CILINDRE FIXACIÓ
"CILINDRE_FIXACIO"	%Q2.1	Bool	CILINDRE FIXACIÓ

Segmento 15: CILINDRE ENTRADA CAIXES

Símbolo	Dirección	Tipo	Comentario
"ALARM_CIL_ENTRADA"	%M11.1	Bool	ALARMA CILINDRE ENTRADA
"CILIND_ENTRADA"	%M14.0	Bool	CILINDRE ENTRADA
"CILINDRE_ENTRAD"	%Q2.2	Bool	CILINDRE ENTRADA CAIXES

Cilindre_entrada

Cilindre_entrada Propiedades					
General					
Nombre	Cilindre_entrada	**Número**	4	**Tipo**	FB
Idioma	KOP				
Información					
Título	MANIOBRA CILINDRE EMPENYADOR ENTRADA DE CAIXES	**Autor**		**Comentario**	
Familia		**Versión**	0.1	**ID personalizada**	

Nombre	Tipo de datos	Offset	Valor predet.	Remanencia	Accesible desde HMI	Visible en HMI	Comentario
Input							
Output							
InOut							
Static							
Temp							

Segmento 1: MANIOBRA CILINDRE ENTRADA DE CAIXES (Temps espera activació cilindre entrada)

Comentario: Maniobra del cilindre, sortida de caixes encaixadora i entrada de la cinta marcador làser. #11#

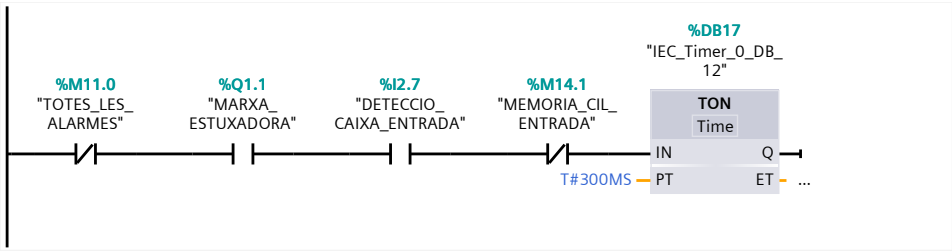

Símbolo	Dirección	Tipo	Comentario
"TOTES_LES_ALARMES"	%M11.0	Bool	TOTES LES ALARMES
"MARXA_ESTUXADORA"	%Q1.1	Bool	MARXA ESTUXADORA
"DETECCIO_CAIXA_ENTRADA"	%I2.7	Bool	DETECCIÓ CAIXA ENTRADA
"MEMORIA_CIL_ENTRADA"	%M14.1	Bool	MEMÒRIA CILINDRE ENTRADA
"IEC_Timer_0_DB_12"	%DB17	IEC_Timer	
T#300MS	T#300MS	Time	

Segmento 2: ACTIVACIÓ CILINDRE ENTRADA

Comentario #12#

Símbolo	Dirección	Tipo	Comentario
"IEC_Timer_0_DB_12"	%DB17	IEC_Timer	
"IEC_Timer_0_DB_12".Q		Bool	

Símbolo	Dirección	Tipo	Comentario
"D_M_DAVANT_CIL_EN-TRADA"	%I2.6	Bool	D_M_DAVANT_CIL_ENTRADA
"CILIND_ENTRADA"	%M14.0	Bool	CILINDRE ENTRADA

Segmento 3: MEMÒRIA CILINDRE ENTRADA

Comentario: #13#

Símbolo	Dirección	Tipo	Comentario
"MEMORIA_CIL_ENTRA-DA"	%M14.1	Bool	MEMÒRIA CILINDRE ENTRADA
"D_M_DAVANT_CIL_EN-TRADA"	%I2.6	Bool	D_M_DAVANT_CIL_ENTRADA
"CILIND_ENTRADA"	%M14.0	Bool	CILINDRE ENTRADA

Segmento 4: BORRAR ACTIVACIÓ CILINDRE ENTRADA

Símbolo	Dirección	Tipo	Comentario
"MEMORIA_CIL_ENTRA-DA"	%M14.1	Bool	MEMÒRIA CILINDRE ENTRADA
"CILIND_ENTRADA"	%M14.0	Bool	CILINDRE ENTRADA

Segmento 5: TEMPS RETORN CILINDRE ENTRADA

Comentario: #14#

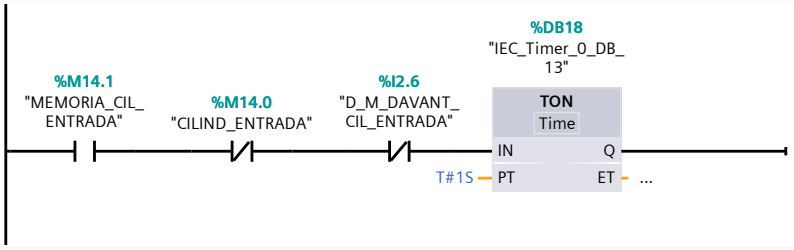

Símbolo	Dirección	Tipo	Comentario
"MEMORIA_CIL_ENTRA-DA"	%M14.1	Bool	MEMÒRIA CILINDRE ENTRADA
"D_M_DAVANT_CIL_EN-TRADA"	%I2.6	Bool	D_M_DAVANT_CIL_ENTRADA
"CILIND_ENTRADA"	%M14.0	Bool	CILINDRE ENTRADA
"IEC_Timer_0_DB_13"	%DB18	IEC_Timer	
T#1S	T#1S	Time	

Segmento 6: BORRAR MEMÒRIA CILINDRE ENTRADA

Símbolo	Dirección	Tipo	Comentario
"MEMORIA_CIL_ENTRA-DA"	%M14.1	Bool	MEMÒRIA CILINDRE ENTRADA
"IEC_Timer_0_DB_13"	%DB18	IEC_Timer	
"IEC_Timer_0_DB_13".Q		Bool	

Segmento 7: ALARMA, BORRAT DE LA MANIOBRA

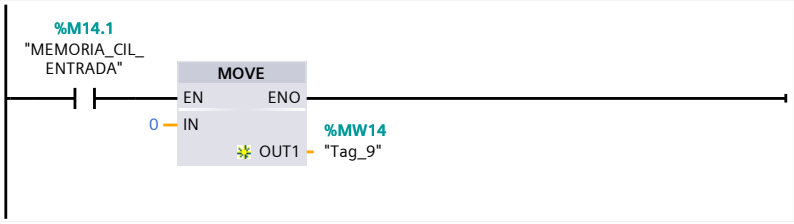

Símbolo	Dirección	Tipo	Comentario
"MEMORIA_CIL_ENTRA-DA"	%M14.1	Bool	MEMÒRIA CILINDRE ENTRADA
"Tag_9"	%MW14	Int	
0	0	Int	

Marcador_làser

Marcador_làser Propiedades					
General					
Nombre	Marcador_làser	**Número**	2	**Tipo**	FB
Idioma	KOP				
Información					
Título	RETENEDOR CAIXA I MARCADOR LASER	**Autor**		**Comentario**	
Familia		**Versión**	0.1	**ID personalizada**	

Nombre	Tipo de datos	Offset	Valor predet.	Remanencia	Accesible desde HMI	Visible en HMI	Comentario
Input							
Output							
InOut							
Static							
Temp							

Segmento 1: MANIOBRA RETENEDOR CAIXA (Temps espera verificar sortida caixa)

Comentario: Maniobra dels cilindres de fixació de caixa per activar el marcador làser.

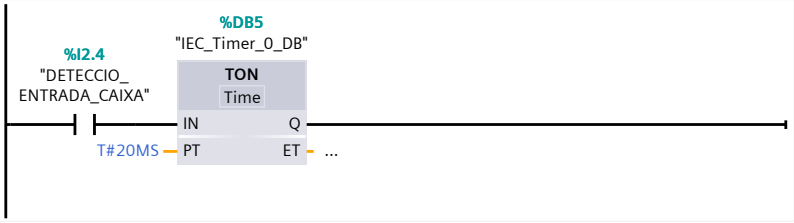

Símbolo	Dirección	Tipo	Comentario
"DETECCIO_ENTRADA_CAIXA"	%I2.4	Bool	DETECCIÓ ENTRADA CAIXA LÀSER
"IEC_Timer_0_DB"	%DB5	IEC_Timer	
T#20MS	T#20MS	Time	

Segmento 2: ACTIVACIÓ CILINDRE TOPALL

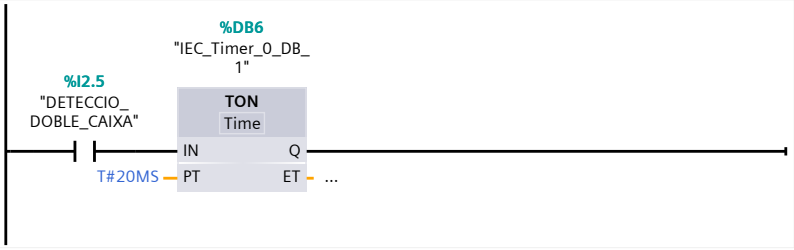

Símbolo	Dirección	Tipo	Comentario
T#20MS	T#20MS	Time	
"DETECCIO_DOBLE_CAIXA"	%I2.5	Bool	DETECCIÓ DOBLE CAIXA
"IEC_Timer_0_DB_1"	%DB6	IEC_Timer	

Segmento 3: TEMPS ESPERA ENTRAR CAIXA

Símbolo	Dirección	Tipo	Comentario
"IEC_Timer_0_DB_1"	%DB6	IEC_Timer	
"IEC_Timer_0_DB_1".Q		Bool	
"Tag_1"	%M70.0	Bool	
"Tag_2"	%M10.3	Bool	

Segmento 4: CILINDRE FIXACIÓ CAIXA

Comentario:

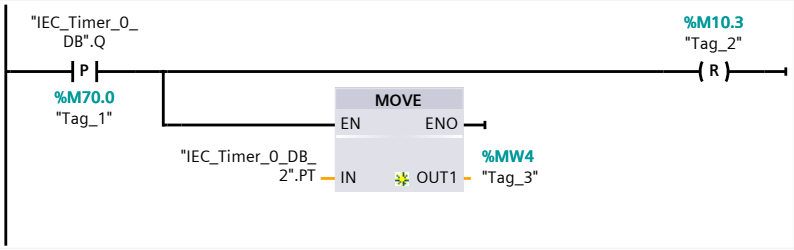

Símbolo	Dirección	Tipo	Comentario
"Tag_1"	%M70.0	Bool	
"Tag_2"	%M10.3	Bool	
"IEC_Timer_0_DB"	%DB5	IEC_Timer	
"IEC_Timer_0_DB".Q		Bool	
"IEC_Timer_0_DB_2"	%DB7	IEC_Timer	
"IEC_Timer_0_DB_2".PT		Time	
"Tag_3"	%MW4	Word	

Segmento 5: TEMPS ESPERA FIXACIÓ CAIXA

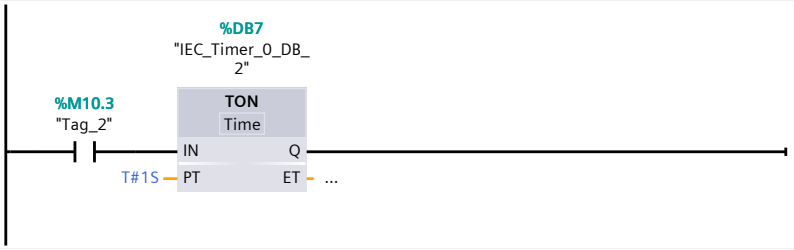

Símbolo	Dirección	Tipo	Comentario
"Tag_2"	%M10.3	Bool	
"IEC_Timer_0_DB_2"	%DB7	IEC_Timer	
T#1S	T#1S	Time	

Segmento 6: DISPAR DEL LÀSER "TRIGGER"

Comentario: #21#

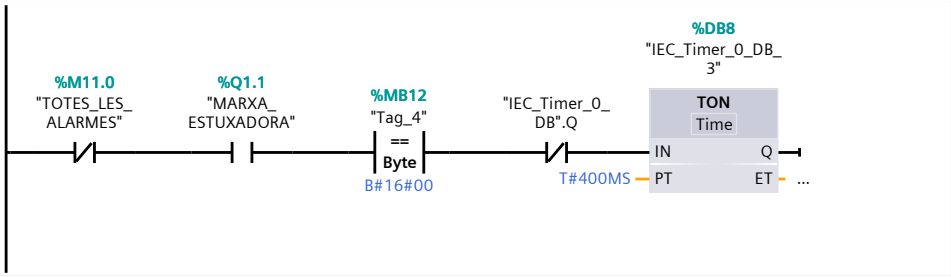

Símbolo	Dirección	Tipo	Comentario
"IEC_Timer_0_DB"	%DB5	IEC_Timer	
"IEC_Timer_0_DB".Q		Bool	
"TOTES_LES_ALARMES"	%M11.0	Bool	TOTES LES ALARMES
"MARXA_ESTUXADORA"	%Q1.1	Bool	MARXA ESTUXADORA
"Tag_4"	%MB12	Byte	
B#16#00	B#16#00	Byte	
"IEC_Timer_0_DB_3"	%DB8	IEC_Timer	
T#400MS	T#400MS	Time	

Segmento 7: RETORN CILINDRE TOPALL I FIXACIÓ

Comentario: #22#

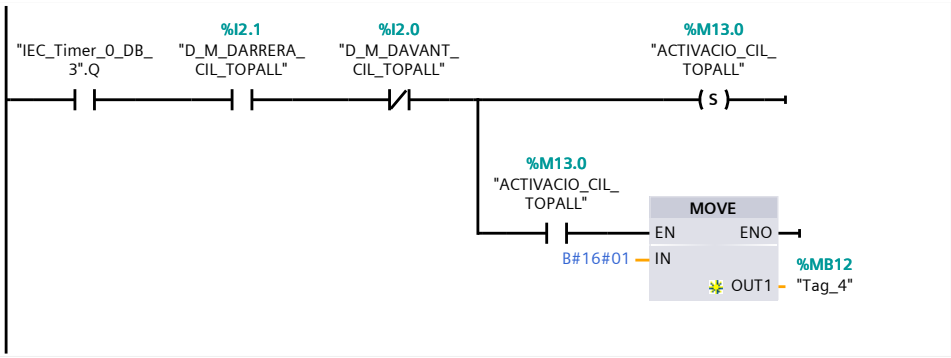

Símbolo	Dirección	Tipo	Comentario
"Tag_4"	%MB12	Byte	
"IEC_Timer_0_DB_3"	%DB8	IEC_Timer	
"IEC_Timer_0_DB_3".Q		Bool	
"D_M_DARRERA_CIL_TO-PALL"	%I2.1	Bool	DM DARRERA CILINDRE TOPALL
"D_M_DAVANT_CIL_TO-PALL"	%I2.0	Bool	DM DAVANT CILINDRE TOPALL
"ACTIVACIO_CIL_TO-PALL"	%M13.0	Bool	ACTIVACIÓ CILINDRE TOPALL
B#16#01	B#16#01	Byte	

Segmento 8: RETARD DE RETORN CILINDRE FIXACIÓ

Comentario: #23#

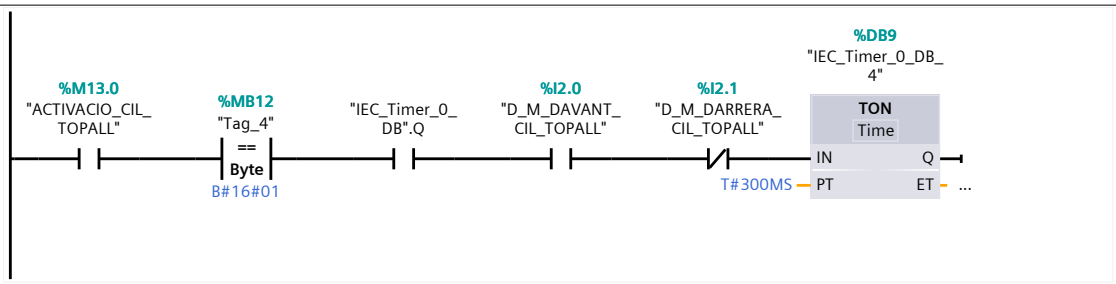

Símbolo	Dirección	Tipo	Comentario
"IEC_Timer_0_DB"	%DB5	IEC_Timer	
"IEC_Timer_0_DB".Q		Bool	
"Tag_4"	%MB12	Byte	
"D_M_DARRERA_CIL_TO-PALL"	%I2.1	Bool	DM DARRERA CILINDRE TOPALL
"D_M_DAVANT_CIL_TO-PALL"	%I2.0	Bool	DM DAVANT CILINDRE TOPALL
"ACTIVACIO_CIL_TO-PALL"	%M13.0	Bool	ACTIVACIÓ CILINDRE TOPALL
B#16#01	B#16#01	Byte	
"IEC_Timer_0_DB_4"	%DB9	IEC_Timer	
T#300MS	T#300MS	Time	

Segmento 9: RETORN CILINDRE FIXACIÓ

Comentario: #24#

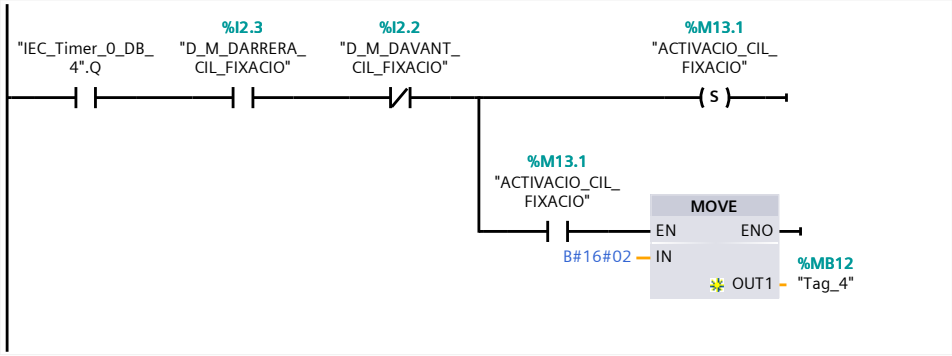

Símbolo	Dirección	Tipo	Comentario
"Tag_4"	%MB12	Byte	
"IEC_Timer_0_DB_4"	%DB9	IEC_Timer	
"IEC_Timer_0_DB_4".Q		Bool	
"D_M_DARRERA_CIL_FIX-ACIO"	%I2.3	Bool	DM DARRERA CILINDRE FIXACIÓ
"D_M_DAVANT_CIL_FIX-ACIO"	%I2.2	Bool	DM DAVANT CILINDRE FIXACIÓ
"ACTIVACIO_CIL_FIXA-CIO"	%M13.1	Bool	ACTIVACIÓ CILINDRE FIXACIÓ
B#16#02	B#16#02	Byte	

Segmento 10: FINAL MANIOBRA RETENEDOR CAIXES

Comentario:#25#

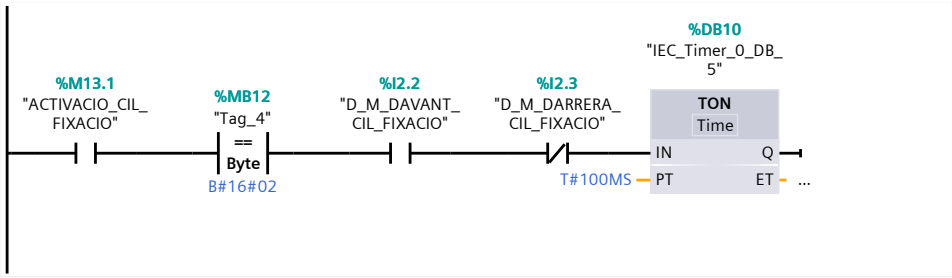

Símbolo	Dirección	Tipo	Comentario
"Tag_4"	%MB12	Byte	
"D_M_DARRERA_CIL_FIX-ACIO"	%I2.3	Bool	DM DARRERA CILINDRE FIXACIÓ
"D_M_DAVANT_CIL_FIX-ACIO"	%I2.2	Bool	DM DAVANT CILINDRE FIXACIÓ

Símbolo	Dirección	Tipo	Comentario
"ACTIVACIO_CIL_FIXA-CIO"	%M13.1	Bool	ACTIVACIÓ CILINDRE FIXACIÓ
B#16#02	B#16#02	Byte	
"IEC_Timer_0_DB_5"	%DB10	IEC_Timer	
T#100MS	T#100MS	Time	

Segmento 11: ALARMA, BORRAT DE LA MANIOBRA

Comentario:#26#

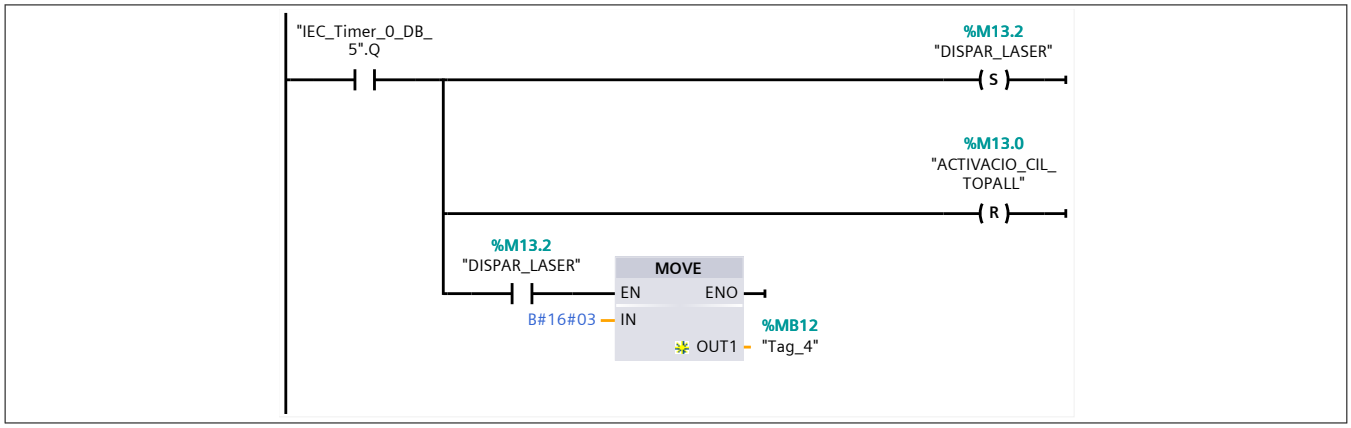

Símbolo	Dirección	Tipo	Comentario
"Tag_4"	%MB12	Byte	
"ACTIVACIO_CIL_TO-PALL"	%M13.0	Bool	ACTIVACIÓ CILINDRE TOPALL
"IEC_Timer_0_DB_5"	%DB10	IEC_Timer	
"IEC_Timer_0_DB_5".Q		Bool	
"DISPAR_LASER"	%M13.2	Bool	DISPAR LÀSER
B#16#03	B#16#03	Byte	

Segmento 12:

Comentario: #27#

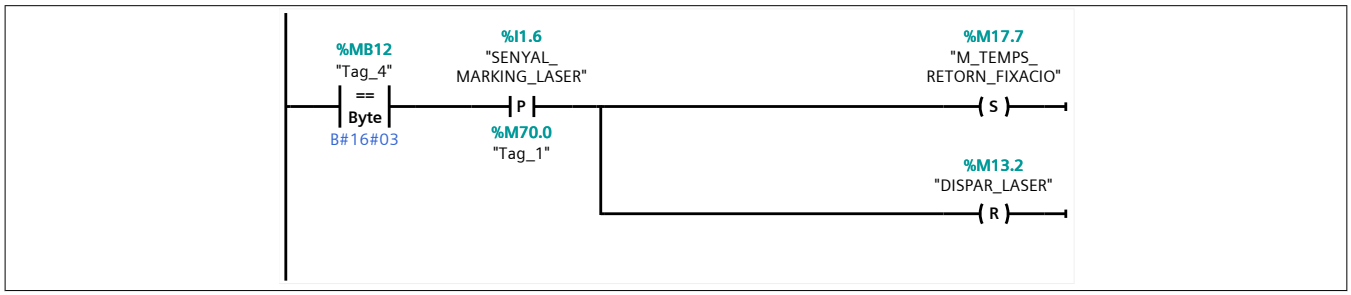

Símbolo	Dirección	Tipo	Comentario
"Tag_1"	%M70.0	Bool	
"Tag_4"	%MB12	Byte	
"DISPAR_LASER"	%M13.2	Bool	DISPAR LÀSER
B#16#03	B#16#03	Byte	
"SENYAL_MARKING_LA-SER"	%I1.6	Bool	SENYAL "MARKING" LÀSER
"M_TEMPS_RETORN_FIX-ACIO"	%M17.7	Bool	MARCA TEMPS ESPERA RETORN CILINDRE FIXACIO

Segmento 13:

Comentario: #27#

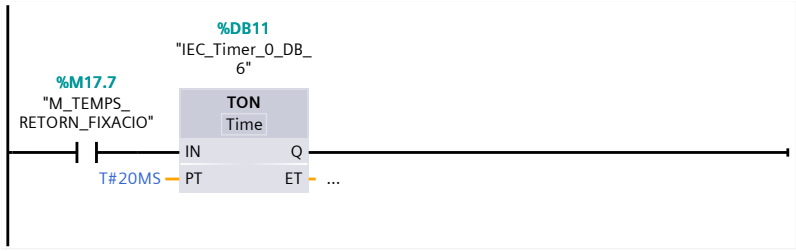

Símbolo	Dirección	Tipo	Comentario
T#20MS	T#20MS	Time	
"M_TEMPS_RETORN_FIX-ACIO"	%M17.7	Bool	MARCA TEMPS ESPERA RETORN CILINDRE FIXACIO
"IEC_Timer_0_DB_6"	%DB11	IEC_Timer	

Segmento 14:

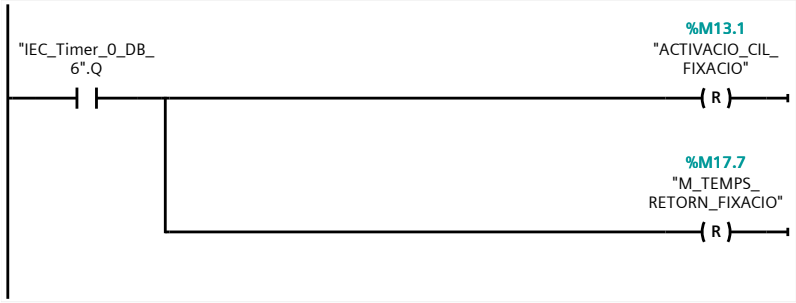

Símbolo	Dirección	Tipo	Comentario
"ACTIVACIO_CIL_FIXA-CIO"	%M13.1	Bool	ACTIVACIÓ CILINDRE FIXACIÓ
"M_TEMPS_RETORN_FIX-ACIO"	%M17.7	Bool	MARCA TEMPS ESPERA RETORN CILINDRE FIXACIO
"IEC_Timer_0_DB_6"	%DB11	IEC_Timer	
"IEC_Timer_0_DB_6".Q		Bool	

Segmento 15:

Comentario: #28#

Segmento 15:

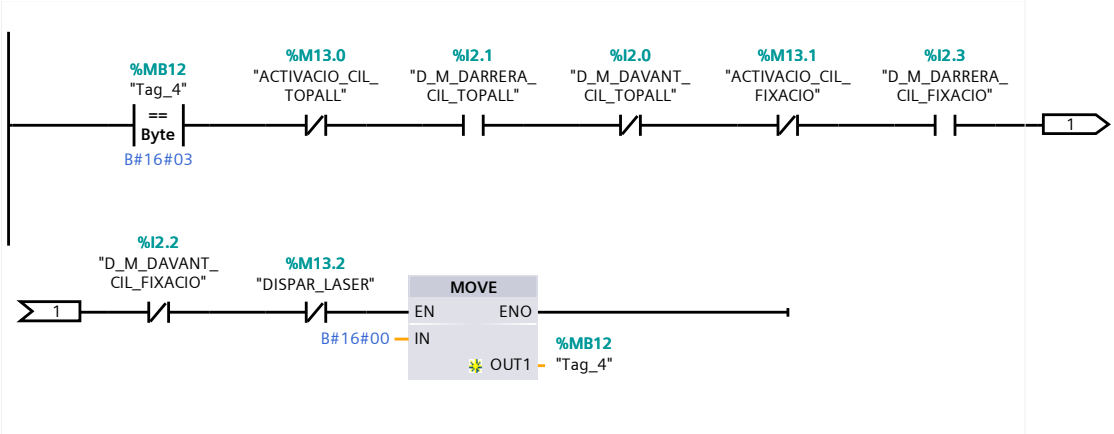

Símbolo	Dirección	Tipo	Comentario
"Tag_4"	%MB12	Byte	
B#16#00	B#16#00	Byte	

Símbolo	Dirección	Tipo	Comentario
"D_M_DARRERA_CIL_TO-PALL"	%I2.1	Bool	DM DARRERA CILINDRE TOPALL
"D_M_DAVANT_CIL_TO-PALL"	%I2.0	Bool	DM DAVANT CILINDRE TOPALL
"ACTIVACIO_CIL_TO-PALL"	%M13.0	Bool	ACTIVACIÓ CILINDRE TOPALL
"D_M_DARRERA_CIL_FIX-ACIO"	%I2.3	Bool	DM DARRERA CILINDRE FIXACIÓ
"D_M_DAVANT_CIL_FIX-ACIO"	%I2.2	Bool	DM DAVANT CILINDRE FIXACIÓ
"ACTIVACIO_CIL_FIXA-CIO"	%M13.1	Bool	ACTIVACIÓ CILINDRE FIXACIÓ
"DISPAR_LASER"	%M13.2	Bool	DISPAR LÀSER
B#16#03	B#16#03	Byte	

Segmento 16:

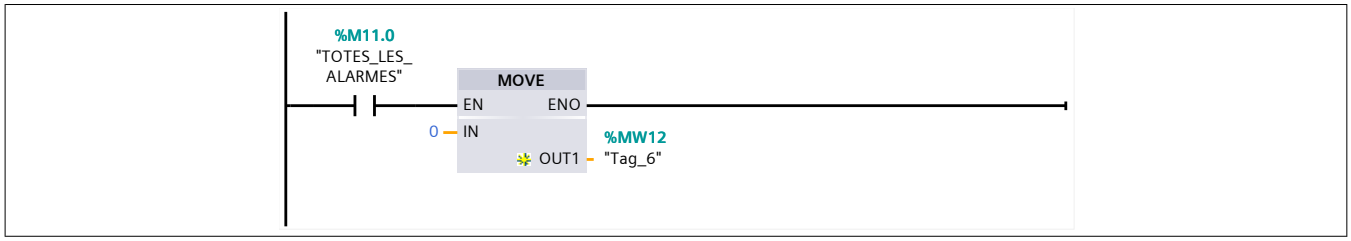

Símbolo	Dirección	Tipo	Comentario
"TOTES_LES_ALARMES"	%M11.0	Bool	TOTES LES ALARMES
"Tag_6"	%MW12	Int	
0	0	Int	

Verificació_lector

Verificació_lector Propiedades					
General					
Nombre	Verificació_lector	**Número**	3	**Tipo**	FB
Idioma	KOP				
Información					
Título	LECTOR I CILINDRE EXPULSOR	**Autor**		**Comentario**	
Familia		**Versión**	0.1	**ID personalizada**	

Nombre	Tipo de datos	Offset	Valor predet.	Remanencia	Accesible desde HMI	Visible en HMI	Comentario
Input							
Output							
InOut							
Static							
Temp							

Segmento 1: MANIOBRA DISPAR LECTOR (Temps filtre impuls detector dispar lector)

Comentario: Dispar del lector de verificació i expulsió de caixa no OK. #41#

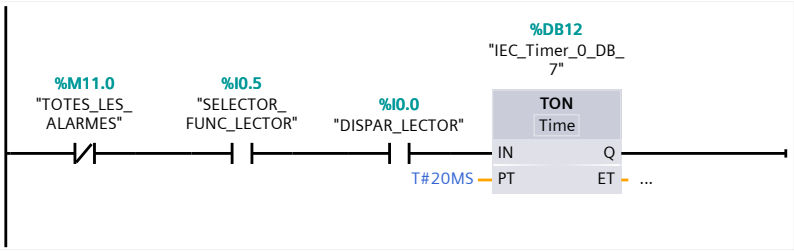

Símbolo	Dirección	Tipo	Comentario
"TOTES_LES_ALARMES"	%M11.0	Bool	TOTES LES ALARMES
"SELECTOR_FUNC_LECTOR"	%I0.5	Bool	SELECTOR FUNCIONAMENT LECTOR
"DISPAR_LECTOR"	%I0.0	Bool	DISPAR LECTOR
"IEC_Timer_0_DB_7"	%DB12	IEC_Timer	
T#20MS	T#20MS	Time	

Segmento 2: FILTRE IMPULS DETECTOR DISPAR LECTOR

Comentario:#42#

Símbolo	Dirección	Tipo	Comentario
"IEC_Timer_0_DB_7"	%DB12	IEC_Timer	
"IEC_Timer_0_DB_7".Q		Bool	
"Tag_1"	%M70.0	Bool	

Símbolo	Dirección	Tipo	Comentario
"FILTRE_IMPULS_LEC-TOR"	%M1.0	Bool	FILTRE IMPULS LECTOR

Segmento 3: TEMPS RETARD DISPAR "TRIGGER" LECTOR

Comentario:#42#

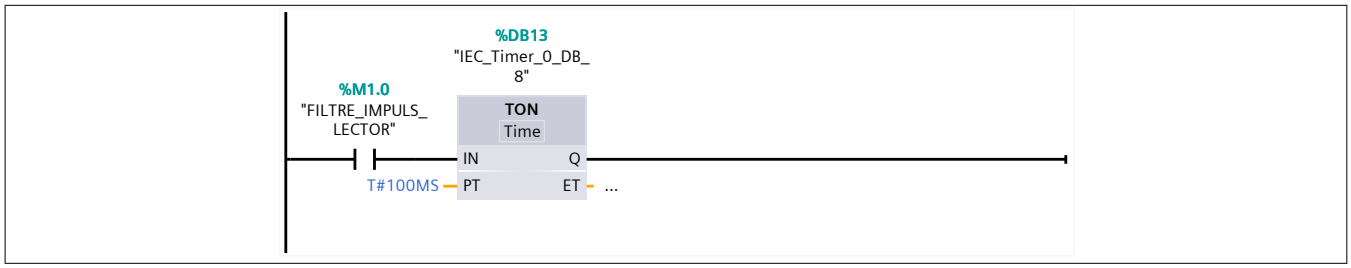

Símbolo	Dirección	Tipo	Comentario
"FILTRE_IMPULS_LEC-TOR"	%M1.0	Bool	FILTRE IMPULS LECTOR
"IEC_Timer_0_DB_8"	%DB13	IEC_Timer	
T#100MS	T#100MS	Time	

Segmento 4: SORTIDA DISPAR "TRIGGER" LECTOR

Comentario:#43#

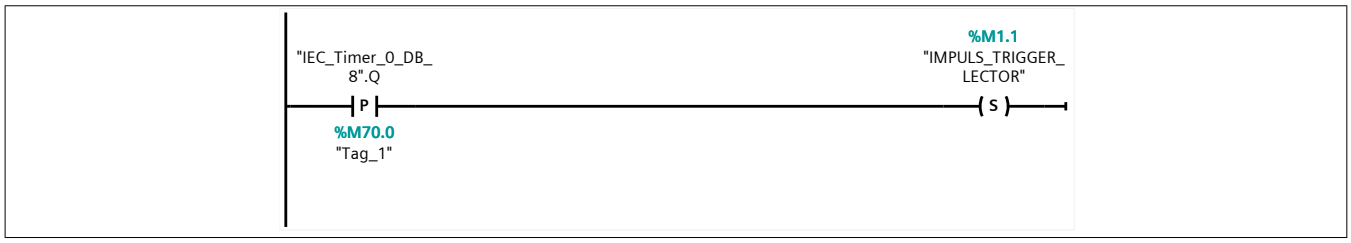

Símbolo	Dirección	Tipo	Comentario
"Tag_1"	%M70.0	Bool	
"IEC_Timer_0_DB_8"	%DB13	IEC_Timer	
"IEC_Timer_0_DB_8".Q		Bool	
"IMPULS_TRIGGER_LEC-TOR"	%M1.1	Bool	IMPULS_TRIGGER_LECTOR

Segmento 5: TEMPS SENYAL DEL "TRIGGER" LECTOR

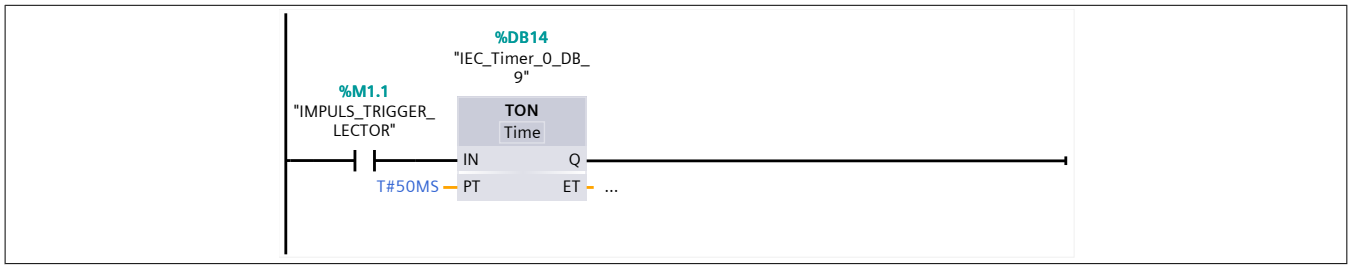

Símbolo	Dirección	Tipo	Comentario
"IMPULS_TRIGGER_LEC-TOR"	%M1.1	Bool	IMPULS_TRIGGER_LECTOR
"IEC_Timer_0_DB_9"	%DB14	IEC_Timer	
T#50MS	T#50MS	Time	

Segmento 6: BORRAT DISPAR DEL "TRIGGER" LECTOR

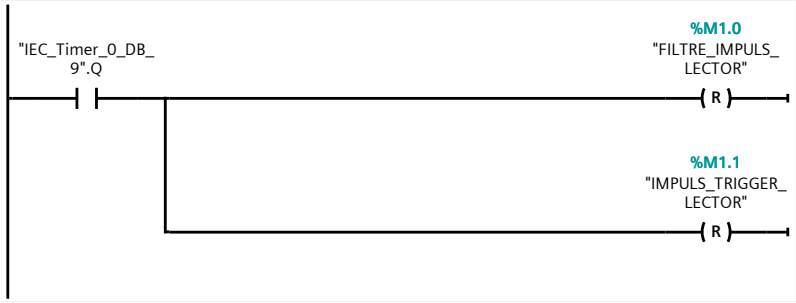

Símbolo	Dirección	Tipo	Comentario
"FILTRE_IMPULS_LEC-TOR"	%M1.0	Bool	FILTRE IMPULS LECTOR
"IMPULS_TRIGGER_LEC-TOR"	%M1.1	Bool	IMPULS_TRIGGER_LECTOR
"IEC_Timer_0_DB_9"	%DB14	IEC_Timer	
"IEC_Timer_0_DB_9".Q		Bool	

Segmento 7: MEMÒRIA DISPAR DEL LECTOR

Comentario:#44#

Símbolo	Dirección	Tipo	Comentario
"Tag_1"	%M70.0	Bool	
"IMPULS_TRIGGER_LEC-TOR"	%M1.1	Bool	IMPULS_TRIGGER_LECTOR
"MEMORIA_DISPAR_LEC-TOR"	%M1.2	Bool	MEMORIA_DISPAR_LECTOR

Segmento 8: BORRAR MEMÒRIA DISPAR LECTOR

Comentario: Si tenim un OK del lector borrem la memòria, sinó fins que no actúa el cilindre de sortida de caixa.

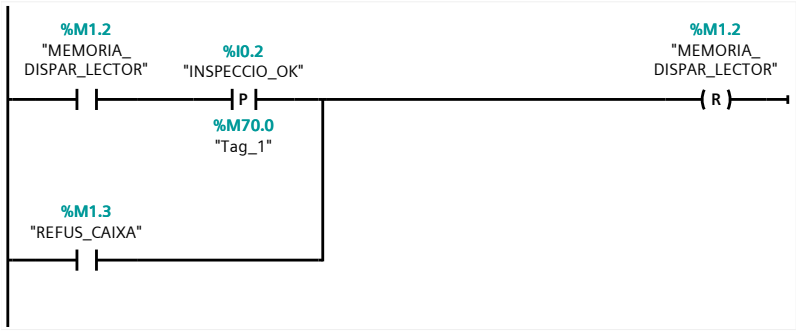

Símbolo	Dirección	Tipo	Comentario
"Tag_1"	%M70.0	Bool	
"MEMORIA_DISPAR_LEC-TOR"	%M1.2	Bool	MEMORIA_DISPAR_LECTOR
"INSPECCIO_OK"	%I0.2	Bool	INSPECCIÓ OK

Símbolo	Dirección	Tipo	Comentario
"REFUS_CAIXA"	%M1.3	Bool	REFÚS CAIXA INSPECCIÓ LECTOR

Segmento 9: CONTADOR DE CAIXES AMB UN MARCATGE CORRECTE

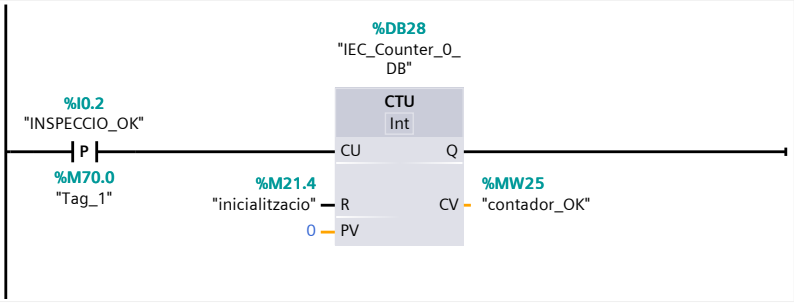

Símbolo	Dirección	Tipo	Comentario
"Tag_1"	%M70.0	Bool	
"INSPECCIO_OK"	%I0.2	Bool	INSPECCIÓ OK
0	0	Int	
"IEC_Counter_0_DB"	%DB28	IEC_Counter	
"inicialitzacio"	%M21.4	Bool	Botó "inicialització" pantalla SCADA
"contador_OK"	%MW25	Int	Mostra SCADA codis verificats OK

Segmento 10: CONTADOR DE CAIXES AMB UN MARCATGE INCORRECTE

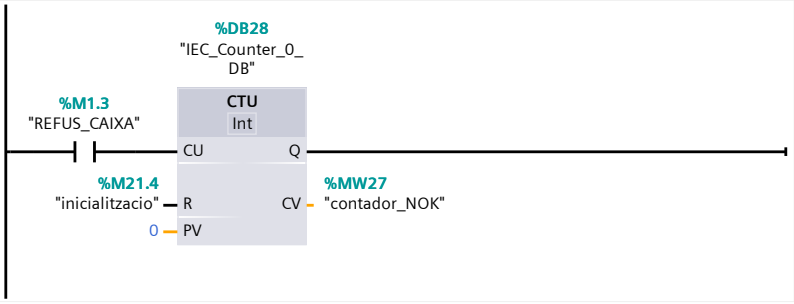

Símbolo	Dirección	Tipo	Comentario
"REFUS_CAIXA"	%M1.3	Bool	REFÚS CAIXA INSPECCIÓ LECTOR
0	0	Int	
"IEC_Counter_0_DB"	%DB28	IEC_Counter	
"inicialitzacio"	%M21.4	Bool	Botó "inicialització" pantalla SCADA
"contador_NOK"	%MW27	Int	Mostra SCADA codis verficats NOK

Segmento 11: CONTADOR TOTAL DE CAIXES VERIFICADES

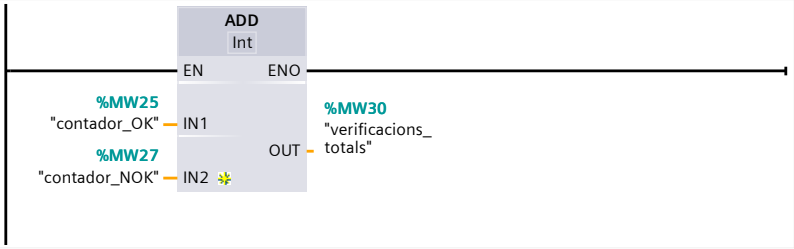

Símbolo	Dirección	Tipo	Comentario
"contador_OK"	%MW25	Int	Mostra SCADA codis verificats OK

Símbolo	Dirección	Tipo	Comentario
"contador_NOK"	%MW27	Int	Mostra SCADA codis verficats NOK
"verificacions_totals"	%MW30	Int	Mostra SCADA verificaciions totals

Segmento 12: INICIALITZACIÓ CONTADOR TOTAL

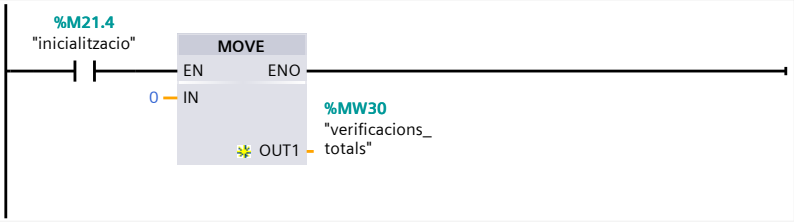

Símbolo	Dirección	Tipo	Comentario
0	0	Int	
"inicialitzacio"	%M21.4	Bool	Botó "inicialització" pantalla SCADA
"verificacions_totals"	%MW30	Int	Mostra SCADA verificaciions totals

Segmento 13: EXPULSIÓ DE CAIXA INSPECCIÓ LECTOR (Temps centratge caixa davant cilindre expulsor)

Comentario:#45#

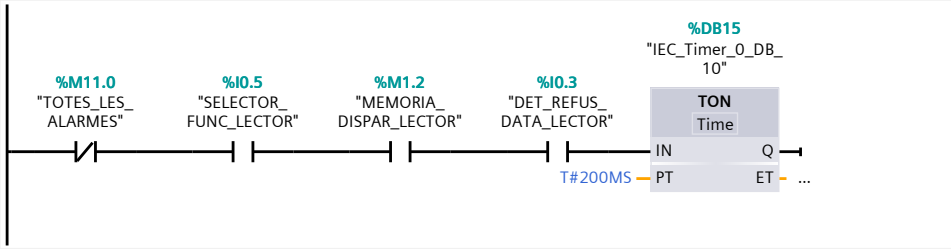

Símbolo	Dirección	Tipo	Comentario
"TOTES_LES_ALARMES"	%M11.0	Bool	TOTES LES ALARMES
"SELECTOR_FUNC_LECTOR"	%I0.5	Bool	SELECTOR FUNCIONAMENT LECTOR
"MEMORIA_DISPAR_LECTOR"	%M1.2	Bool	MEMORIA_DISPAR_LECTOR
"DET_REFUS_DATA_LECTOR"	%I0.3	Bool	DETECCIÓ REFUS DATA LECTOR
"IEC_Timer_0_DB_10"	%DB15	IEC_Timer	
T#200MS	T#200MS	Time	

Segmento 14: EXPULSIÓ CAIXA INSPECCIÓ LECTOR

Comentario:#46#

Símbolo	Dirección	Tipo	Comentario
"REFUS_CAIXA"	%M1.3	Bool	REFÚS CAIXA INSPECCIÓ LECTOR
"IEC_Timer_0_DB_10"	%DB15	IEC_Timer	
"IEC_Timer_0_DB_10".Q		Bool	

Segmento 15: TEMPS DAVANT CILINDRE EXPULSIÓ CAIXA

Comentario:#46#

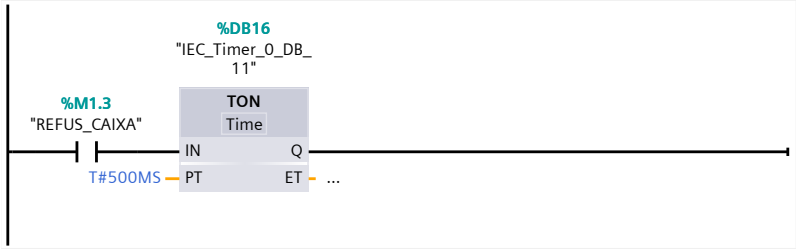

Símbolo	Dirección	Tipo	Comentario
"REFUS_CAIXA"	%M1.3	Bool	REFÚS CAIXA INSPECCIÓ LECTOR
"IEC_Timer_0_DB_11"	%DB16	IEC_Timer	
T#500MS	T#500MS	Time	

Segmento 16: BORRAR CILINDRE EXPULSIÓ CAIXA

Símbolo	Dirección	Tipo	Comentario
"REFUS_CAIXA"	%M1.3	Bool	REFÚS CAIXA INSPECCIÓ LECTOR
"IEC_Timer_0_DB_11"	%DB16	IEC_Timer	
"IEC_Timer_0_DB_11".Q		Bool	

Segmento 17: ALARMA, BORRAT DE LA MANIOBRA

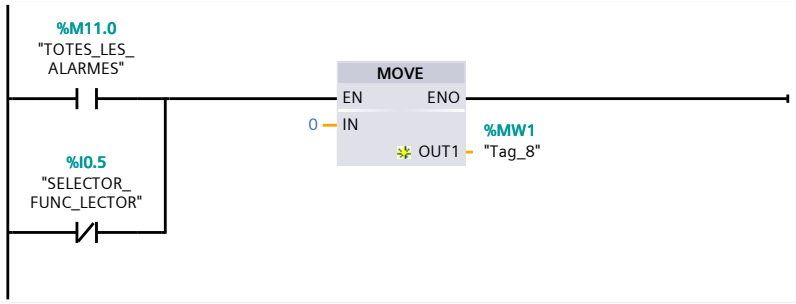

Símbolo	Dirección	Tipo	Comentario
"TOTES_LES_ALARMES"	%M11.0	Bool	TOTES LES ALARMES
"SELECTOR_FUNC_LEC-TOR"	%I0.5	Bool	SELECTOR FUNCIONAMENT LECTOR
0	0	Int	
"Tag_8"	%MW1	Int	

Alarmes_avisos

Alarmes_avisos Propiedades					
General					
Nombre	Alarmes_avisos	**Número**	1	**Tipo**	FB
Idioma	KOP				
Información					
Título	ALARMES I AVISOS	**Autor**		**Comentario**	
Familia		**Versión**	0.1	**ID personalizada**	

Nombre	Tipo de datos	Offset	Valor predet.	Remanencia	Accesible desde HMI	Visible en HMI	Comentario
Input							
Output							
InOut							
Static							
Temp							

Segmento 1: FILTRATGE TEMPS PORTA OBERTA

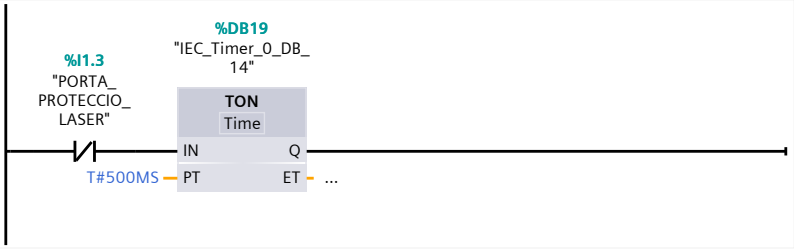

Símbolo	Dirección	Tipo	Comentario
"PORTA_PROTECCIO_LASER"	%I1.3	Bool	PORTA PROTECCIÓ LÀSER
"IEC_Timer_0_DB_14"	%DB19	IEC_Timer	
T#500MS	T#500MS	Time	

Segmento 2: ALARMA, CILINDRE ENTRADA

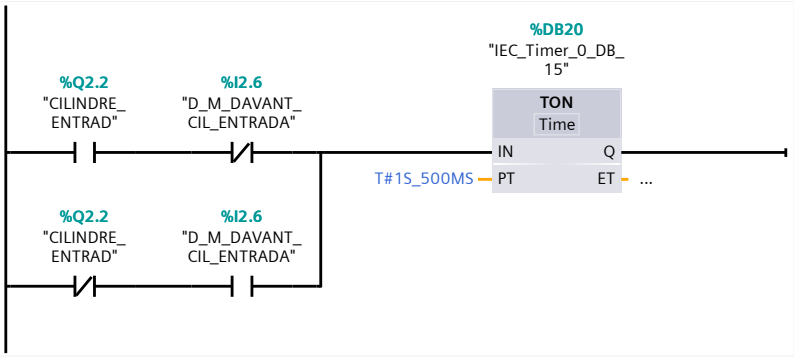

Símbolo	Dirección	Tipo	Comentario
"CILINDRE_ENTRAD"	%Q2.2	Bool	CILINDRE ENTRADA CAIXES

Símbolo	Dirección	Tipo	Comentario
"D_M_DAVANT_CIL_EN-TRADA"	%I2.6	Bool	D_M_DAVANT_CIL_ENTRADA
"IEC_Timer_0_DB_15"	%DB20	IEC_Timer	
T#1S_500MS	T#1S_500MS	Time	

Segmento 3: ALARMA CILINDRE ENTRADA

Símbolo	Dirección	Tipo	Comentario
"IEC_Timer_0_DB_15"	%DB20	IEC_Timer	
"IEC_Timer_0_DB_15".Q		Bool	
"ALARM_CIL_ENTRADA"	%M11.1	Bool	ALARMA CILINDRE ENTRADA

Segmento 4: ALARMA, MANIOBRA CILINDRES FIXACIÓ CAIXA

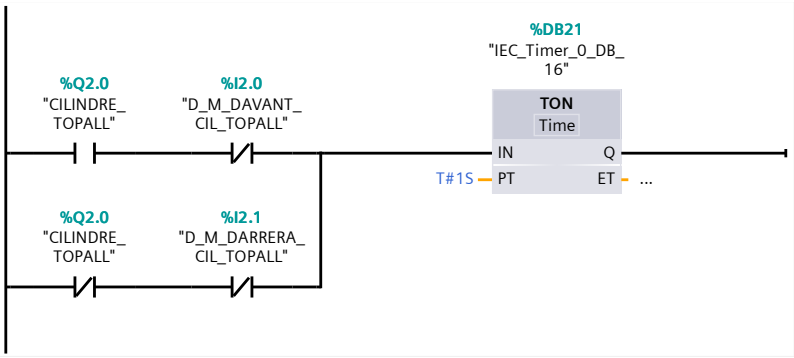

Símbolo	Dirección	Tipo	Comentario
"CILINDRE_TOPALL"	%Q2.0	Bool	CILINDRE TOPALL
"D_M_DAVANT_CIL_TO-PALL"	%I2.0	Bool	DM DAVANT CILINDRE TOPALL
"D_M_DARRERA_CIL_TO-PALL"	%I2.1	Bool	DM DARRERA CILINDRE TOPALL
"IEC_Timer_0_DB_16"	%DB21	IEC_Timer	
T#1S	T#1S	Time	

Segmento 5: ALARMA, MANIOBRA CILINDRE FIXACIÓ

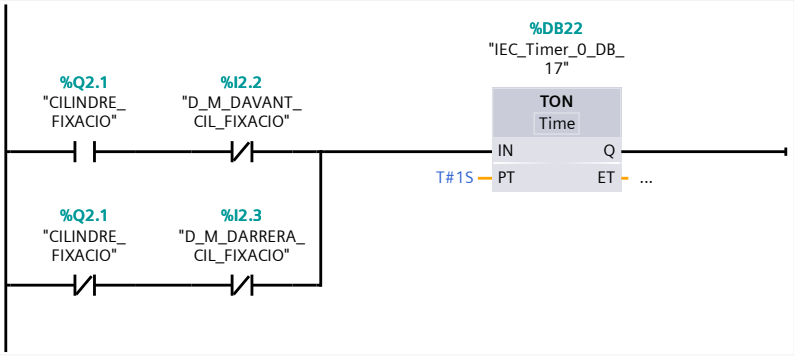

Símbolo	Dirección	Tipo	Comentario
T#1S	T#1S	Time	
"CILINDRE_FIXACIO"	%Q2.1	Bool	CILINDRE FIXACIÓ
"D_M_DAVANT_CIL_FIX-ACIO"	%I2.2	Bool	DM DAVANT CILINDRE FIXACIÓ
"D_M_DARRERA_CIL_FIX-ACIO"	%I2.3	Bool	DM DARRERA CILINDRE FIXACIÓ
"IEC_Timer_0_DB_17"	%DB22	IEC_Timer	

Segmento 6: ALARMA CILINDRES

Símbolo	Dirección	Tipo	Comentario
"IEC_Timer_0_DB_16"	%DB21	IEC_Timer	
"IEC_Timer_0_DB_16".Q		Bool	
"IEC_Timer_0_DB_17"	%DB22	IEC_Timer	
"IEC_Timer_0_DB_17".Q		Bool	
"ALARM_CIL_RET-ENED_CAIXA"	%M11.2	Bool	ALARMA CILINDRE RETENEDOR CAIXA

Segmento 7: ALARMA, CAIXES JUNTES ENTRADA LÀSER

Símbolo	Dirección	Tipo	Comentario
"IEC_Timer_0_DB"	%DB5	IEC_Timer	
"IEC_Timer_0_DB".Q		Bool	
"IEC_Timer_0_DB_1"	%DB6	IEC_Timer	
"IEC_Timer_0_DB_1".Q		Bool	
"ALARM_CAIX-ES_JUNTES"	%M11.3	Bool	ALARMA VERIFICACIÓ CAIXES JUNTES

Segmento 8: ALARMA, ERROR DETECCIÓ DE CAIXA DAVANT CILINDRE EXPULSOR

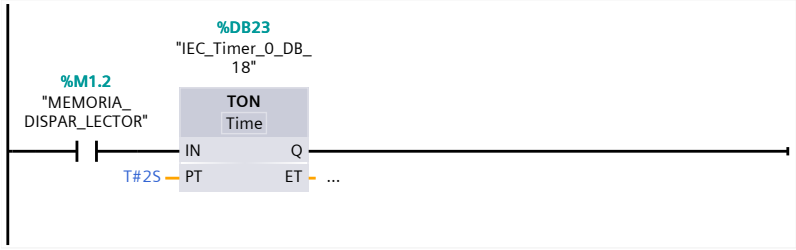

Símbolo	Dirección	Tipo	Comentario
"MEMORIA_DISPAR_LEC-TOR"	%M1.2	Bool	MEMORIA_DISPAR_LECTOR
"IEC_Timer_0_DB_18"	%DB23	IEC_Timer	
T#2S	T#2S	Time	

Segmento 9: ALARMA, ERROR DETECCIÓ CAIXA DAVANT CILINDRE EXPULSOR

Símbolo	Dirección	Tipo	Comentario
"IEC_Timer_0_DB_18"	%DB23	IEC_Timer	
"IEC_Timer_0_DB_18".Q		Bool	
"ALARM_DET_CAIX_EX-PULSOR"	%M11.4	Bool	ALARMA DETECCIÓ CAIXA DAVANT CIL.EXPULSOR

Segmento 10: ALARMA, EXPULSIÓ CAIXA RAMPA DE SORTIDA

Símbolo	Dirección	Tipo	Comentario
"REFUS_CAIXA"	%M1.3	Bool	REFÚS CAIXA INSPECCIÓ LECTOR
"Tag_1"	%M70.0	Bool	
"MEMORIA_RE-FUS_CAIXA"	%M1.4	Bool	MEMORIA REFÚS CAIXA

Segmento 11: BORRAR MEMÒRIA REFÚS CAIXA

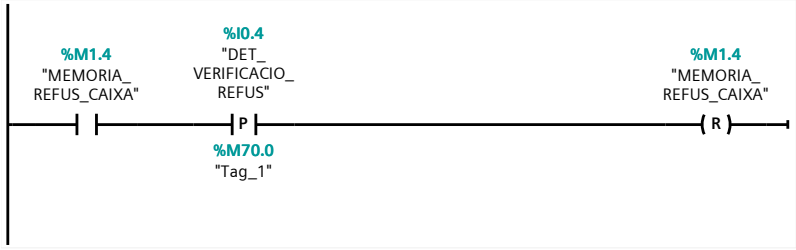

Símbolo	Dirección	Tipo	Comentario
"Tag_1"	%M70.0	Bool	
"MEMORIA_RE-FUS_CAIXA"	%M1.4	Bool	MEMORIA REFÚS CAIXA
"DET_VERIFICACIO_RE-FUS"	%I0.4	Bool	DETECCIÓ VERIFICACIÓ REFUS CAIXA

Segmento 12: TEMPS EXPULSIÓ

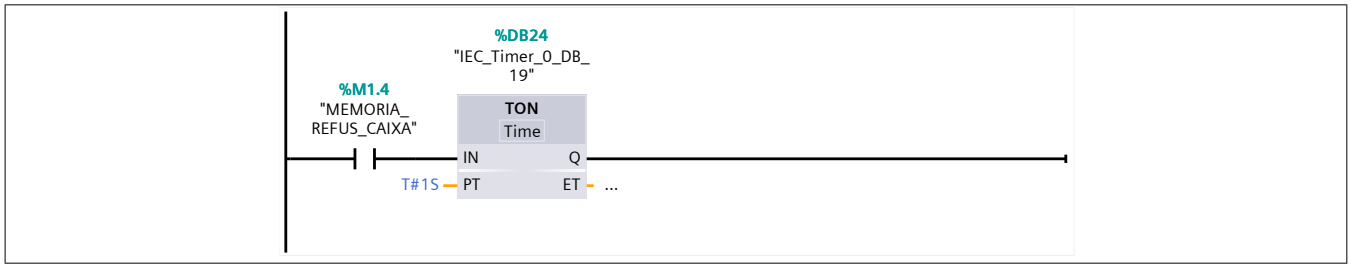

Símbolo	Dirección	Tipo	Comentario
T#1S	T#1S	Time	
"MEMORIA_RE-FUS_CAIXA"	%M1.4	Bool	MEMORIA REFÚS CAIXA
"IEC_Timer_0_DB_19"	%DB24	IEC_Timer	

Segmento 13: ALARMA EXPULSIÓ CAIXA

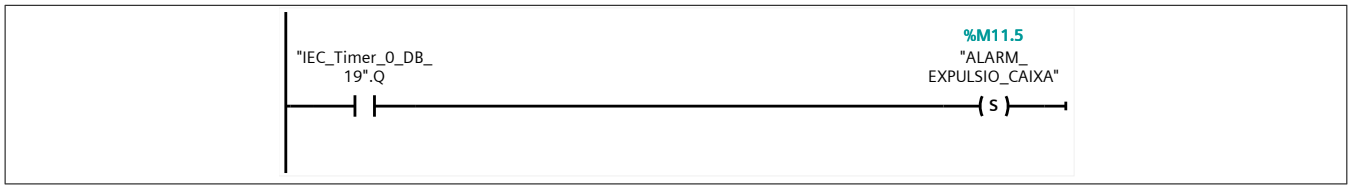

Símbolo	Dirección	Tipo	Comentario
"IEC_Timer_0_DB_19"	%DB24	IEC_Timer	
"IEC_Timer_0_DB_19".Q		Bool	
"ALARM_EXPUL-SIO_CAIXA"	%M11.5	Bool	ALARMA EXPULSIÓ CAIXA

Segmento 14: ALARMA, ACUMULACIÓ CAIXES SORTIDA

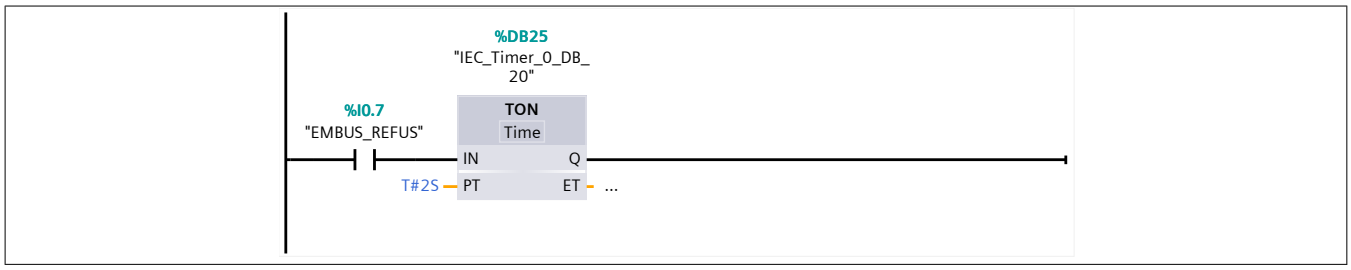

Símbolo	Dirección	Tipo	Comentario
T#2S	T#2S	Time	
"EMBUS_REFUS"	%I0.7	Bool	EMBUS REFÚS
"IEC_Timer_0_DB_20"	%DB25	IEC_Timer	

Segmento 15: ALARMA ACUMULACIÓ CAIXES SORTIDA

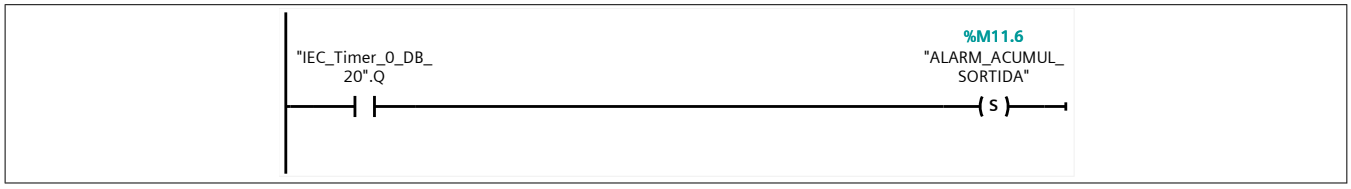

Símbolo	Dirección	Tipo	Comentario
"IEC_Timer_0_DB_20"	%DB25	IEC_Timer	
"IEC_Timer_0_DB_20".Q		Bool	
"ALARM_ACUMUL_SOR-TIDA"	%M11.6	Bool	ALARMA ACUMULACIÓ CAIXES SORTIDA

Segmento 16: AVÍS, LÀSER NO PREPARAT

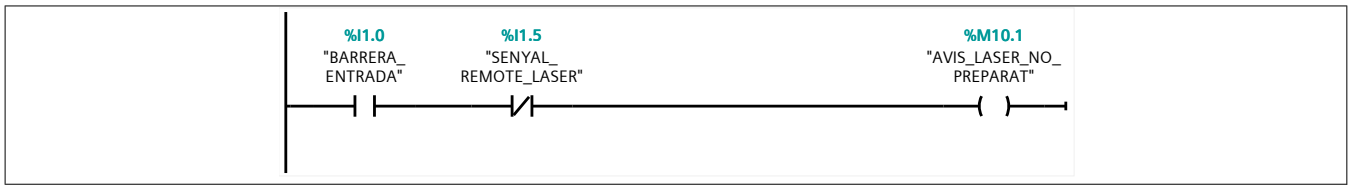

Símbolo	Dirección	Tipo	Comentario
"BARRERA_ENTRADA"	%I1.0	Bool	BARRERA ENTRADA
"SENYAL_REMOTE_LA-SER"	%I1.5	Bool	SENYAL "REMOTE OUT" LÀSER
"AVIS_LASER_NO_PRE-PARAT"	%M10.1	Bool	AVIS LÀSER NO PREPARAT

Segmento 17: AVÍS, LECTOR NO PREPARAT

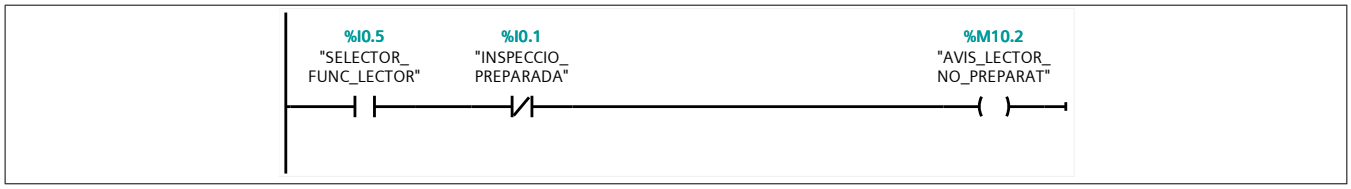

Símbolo	Dirección	Tipo	Comentario
"SELECTOR_FUNC_LEC-TOR"	%I0.5	Bool	SELECTOR FUNCIONAMENT LECTOR
"INSPECCIO_PREPARADA"	%I0.1	Bool	INSPECCIÓ PREPARADA
"AVIS_LECTOR_NO_PRE-PARAT"	%M10.2	Bool	AVIS LECTOR NO PREPARAT

Segmento 18:

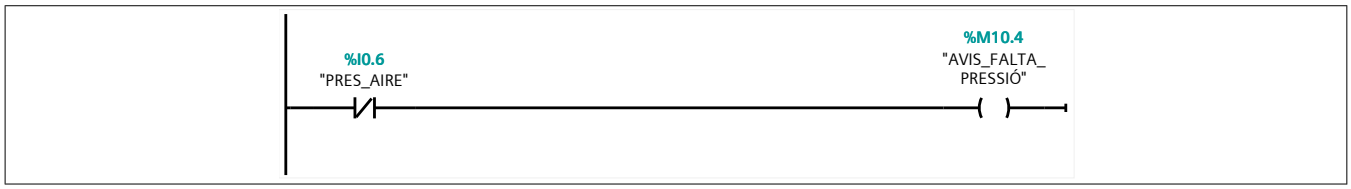

Símbolo	Dirección	Tipo	Comentario
"PRES_AIRE"	%I0.6	Bool	PRESSÒSTAT DE CONFIRMACIÓ
"AVIS_FALTA_PRESSIÓ"	%M10.4	Bool	AVIS FALTA PRESSIÓ

Segmento 19: INDICACIÓ SEGURETAT

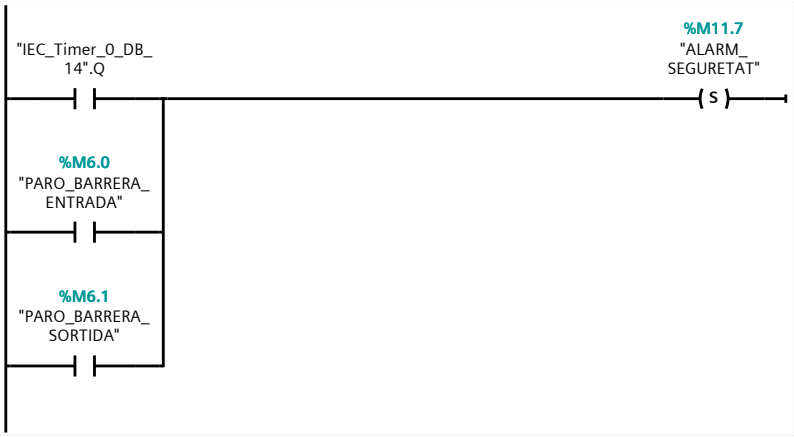

Símbolo	Dirección	Tipo	Comentario
"IEC_Timer_0_DB_14"	%DB19	IEC_Timer	
"IEC_Timer_0_DB_14".Q		Bool	
"PARO_BARRERA_ENTRA-DA"	%M6.0	Bool	PARO BARRERA ENTRADA
"PARO_BARRERA_SORTI-DA"	%M6.1	Bool	PARO BARRERA SORTIDA
"ALARM_SEGURETAT"	%M11.7	Bool	ALARMA SEGURETAT

Segmento 20: MUTING BARRERA ENTRADA

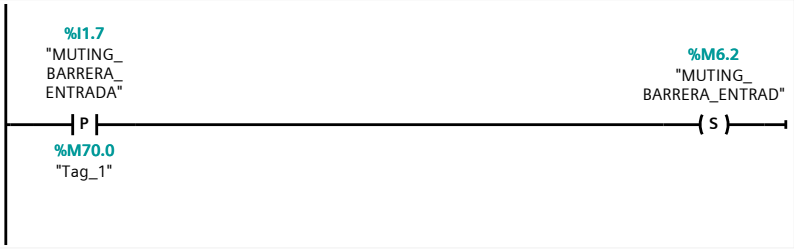

Símbolo	Dirección	Tipo	Comentario
"Tag_1"	%M70.0	Bool	
"MUTING_BARRERA_EN-TRADA"	%I1.7	Bool	MUTING BARRERA ENTRADA
"MUTING_BARRERA_EN-TRAD"	%M6.2	Bool	MUTING BARRERA ENTRADA

Segmento 21: TEMPS ACTIVAT MUTING

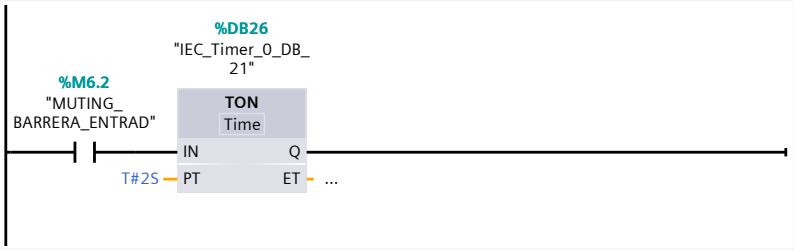

Símbolo	Dirección	Tipo	Comentario
T#2S	T#2S	Time	
"MUTING_BARRERA_EN-TRAD"	%M6.2	Bool	MUTING BARRERA ENTRADA
"IEC_Timer_0_DB_21"	%DB26	IEC_Timer	

Segmento 22: RESET MUTING

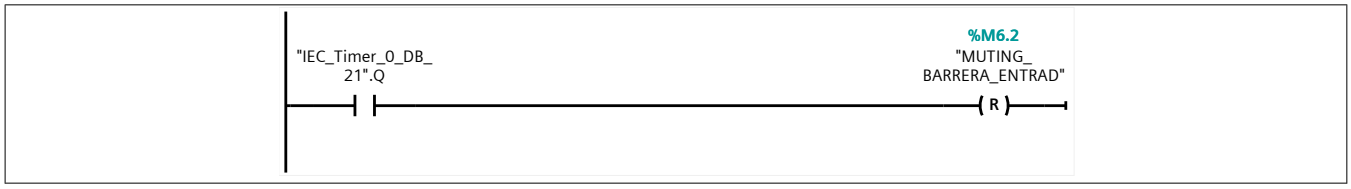

Símbolo	Dirección	Tipo	Comentario
"MUTING_BARRERA_EN-TRAD"	%M6.2	Bool	MUTING BARRERA ENTRADA
"IEC_Timer_0_DB_21"	%DB26	IEC_Timer	
"IEC_Timer_0_DB_21".Q		Bool	

Segmento 23: PARO BARRERA ENTRADA

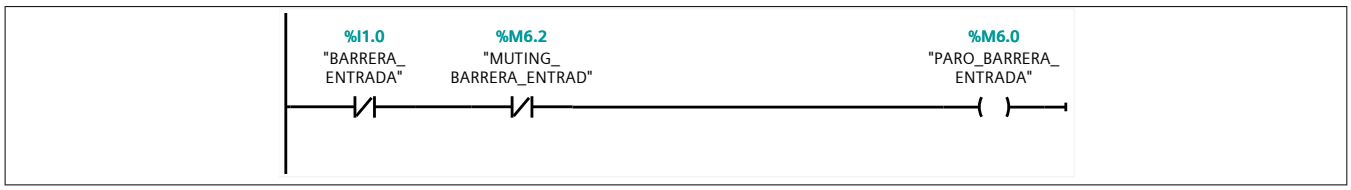

Símbolo	Dirección	Tipo	Comentario
"BARRERA_ENTRADA"	%I1.0	Bool	BARRERA ENTRADA
"PARO_BARRERA_ENTRA-DA"	%M6.0	Bool	PARO BARRERA ENTRADA
"MUTING_BARRERA_EN-TRAD"	%M6.2	Bool	MUTING BARRERA ENTRADA

Segmento 24: MUTING BARRERA SORTIDA

Símbolo	Dirección	Tipo	Comentario
"Tag_1"	%M70.0	Bool	
"MUTING_BAR-RERA_SORTIDA"	%I1.2	Bool	MUTING BARRERA SORTIDA
"MUTING_BAR-RERA_SORTID"	%M6.3	Bool	MUTING_BARRERA_SORTIDA

Segmento 25: TEMPS ACTIVAT MUTING

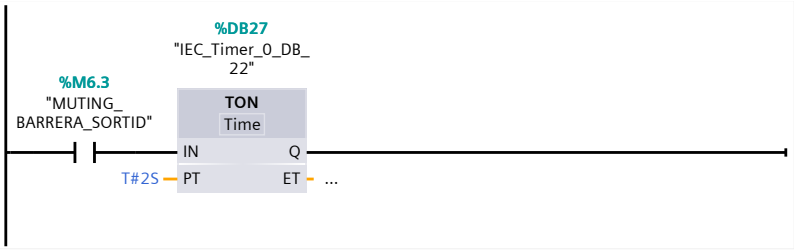

Símbolo	Dirección	Tipo	Comentario
T#2S	T#2S	Time	
"MUTING_BAR-RERA_SORTID"	%M6.3	Bool	MUTING_BARRERA_SORTIDA
"IEC_Timer_0_DB_22"	%DB27	IEC_Timer	

Segmento 26: RESET MUTING

Símbolo	Dirección	Tipo	Comentario
"MUTING_BAR-RERA_SORTID"	%M6.3	Bool	MUTING_BARRERA_SORTIDA
"IEC_Timer_0_DB_22"	%DB27	IEC_Timer	
"IEC_Timer_0_DB_22".Q		Bool	

Segmento 27: PARO BARRERA SORTIDA

Símbolo	Dirección	Tipo	Comentario
"PARO_BARRERA_SORTI-DA"	%M6.1	Bool	PARO BARRERA SORTIDA
"MUTING_BAR-RERA_SORTID"	%M6.3	Bool	MUTING_BARRERA_SORTIDA
"BARRERA_SORTIDA"	%I1.1	Bool	BARRERA SORTIDA

Segmento 28: TOTES LES ALARMES

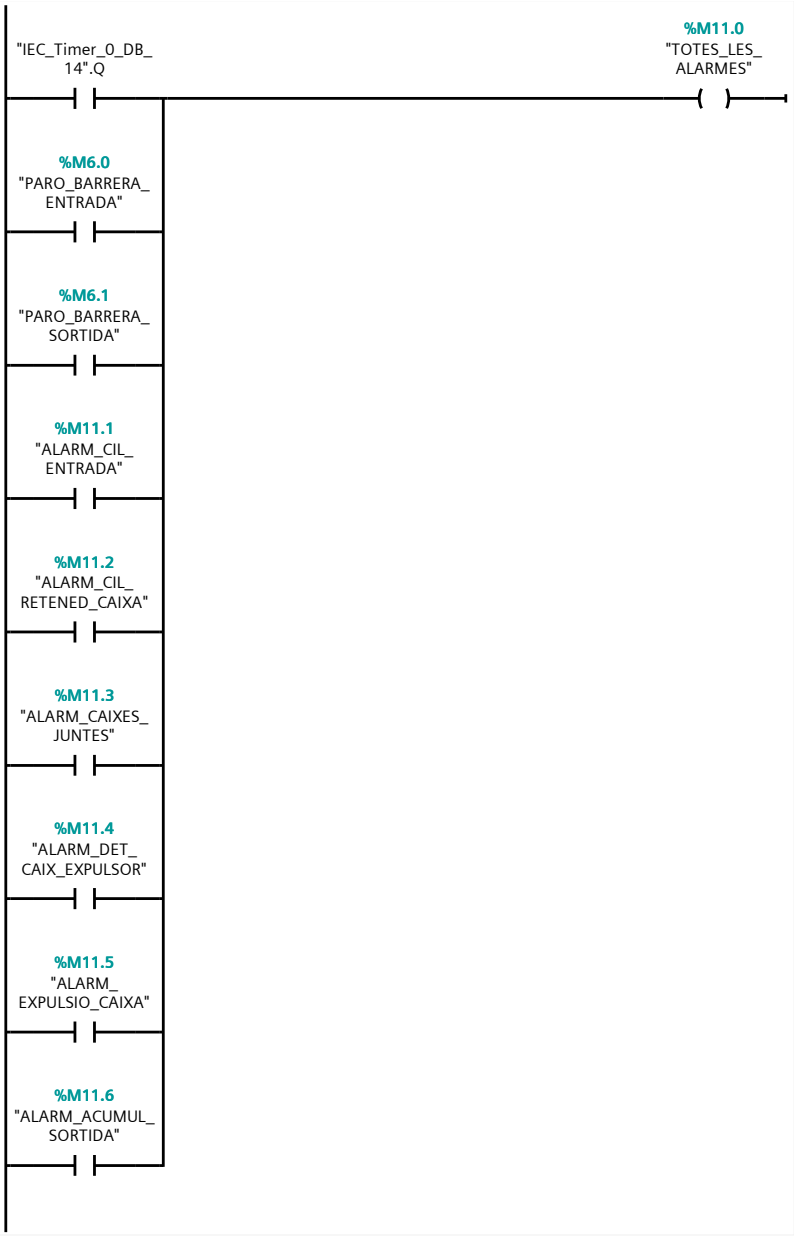

Símbolo	Dirección	Tipo	Comentario
"ALARM_CIL_ENTRADA"	%M11.1	Bool	ALARMA CILINDRE ENTRADA
"ALARM_CIL_RET-ENED_CAIXA"	%M11.2	Bool	ALARMA CILINDRE RETENEDOR CAIXA
"ALARM_CAIX-ES_JUNTES"	%M11.3	Bool	ALARMA VERIFICACIÓ CAIXES JUNTES
"ALARM_DET_CAIX_EX-PULSOR"	%M11.4	Bool	ALARMA DETECCIÓ CAIXA DAVANT CIL.EXPULSOR
"ALARM_EXPUL-SIO_CAIXA"	%M11.5	Bool	ALARMA EXPULSIÓ CAIXA
"ALARM_ACUMUL_SOR-TIDA"	%M11.6	Bool	ALARMA ACUMULACIÓ CAIXES SORTIDA
"IEC_Timer_0_DB_14"	%DB19	IEC_Timer	
"IEC_Timer_0_DB_14".Q		Bool	
"PARO_BARRERA_ENTRA-DA"	%M6.0	Bool	PARO BARRERA ENTRADA
"PARO_BARRERA_SORTI-DA"	%M6.1	Bool	PARO BARRERA SORTIDA
"TOTES_LES_ALARMES"	%M11.0	Bool	TOTES LES ALARMES

Segmento 29: BORRAR ALARMES

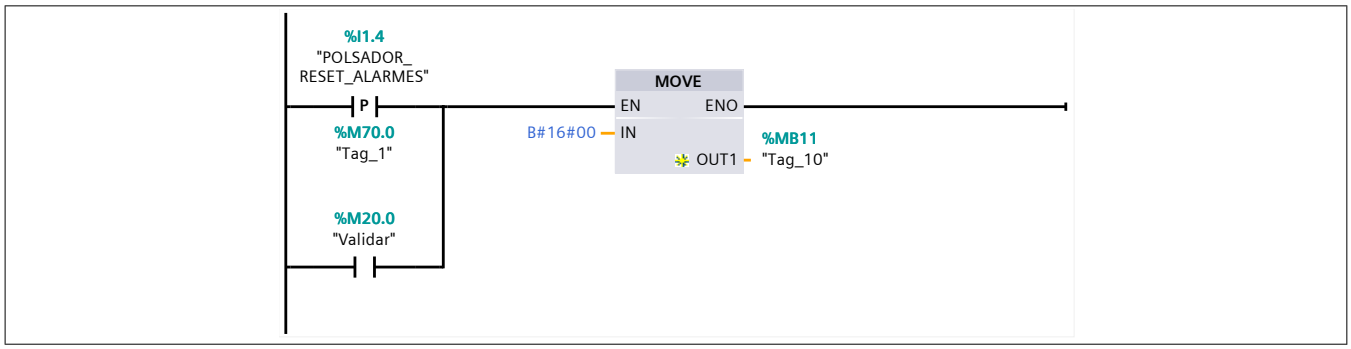

Símbolo	Dirección	Tipo	Comentario
"Tag_1"	%M70.0	Bool	
"POLSADOR_RE-SET_ALARMES"	%I1.4	Bool	POLSADOR RESET ALARMES
"Tag_10"	%MB11	Byte	
B#16#00	B#16#00	Byte	
"Validar"	%M20.0	Bool	Botó "validar" pantalla SCADA

Segmento 30: TOTS ELS AVÍSOS

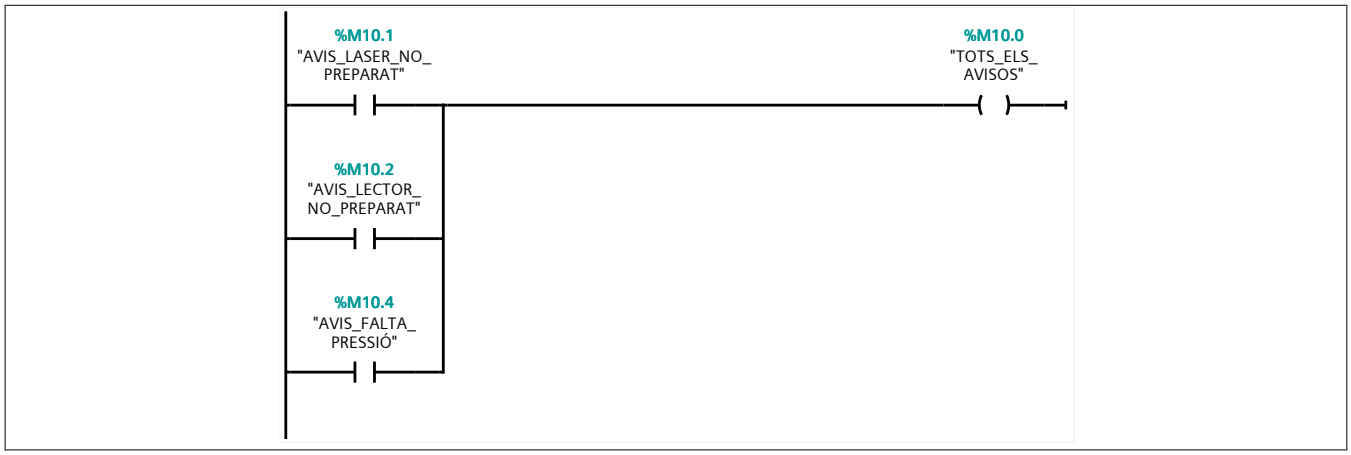

Símbolo	Dirección	Tipo	Comentario
"AVIS_LASER_NO_PRE-PARAT"	%M10.1	Bool	AVIS LÀSER NO PREPARAT
"AVIS_LECTOR_NO_PRE-PARAT"	%M10.2	Bool	AVIS LECTOR NO PREPARAT
"TOTS_ELS_AVISOS"	%M10.0	Bool	TOTS ELS AVISOS
"AVIS_FALTA_PRESSIÓ"	%M10.4	Bool	AVIS FALTA PRESSIÓ