EXPLORACIONS I EXCAVACIONS A LA VIL.LA ROMANA DEL MAS GUSÓ (ALBONS-BELLCAIRE, Baix Empordà)

PER

JOSEP CASAS I GENOVER

Fins fa poc temps, la informació relativa al poblament rural del rerapaís emporità a l'època romana era pràcticament nul.la. Les excavacions i les investigacions d'arqueòlegs i historiadors s'havien centrat sempre en els diversos aspectes de la vella ciutat, però mai no es va portar a terme l'exploració de la rica zona agrícola que més enllà dels aiguamolls envoltava Empúries. És un fet ben comprensible, car la riquesa i espectacularitat de les troballes d'Empúries feien que es deixés de banda l'estudi dels jaciments més modestos situats en el seu rerapaís.

Nogensmenys, el coneixement d'aquestes vil.les és importantíssim i imprescindible per tenir una visió global de la història i l'evolució de la ciutat romana, ja que constituïen una part bàsica i indestriable de la seva vida i organització econòmica. La ciutat vivia, en bona part, dels excedents produïts en les explotacions agrícoles del seu entorn. Al mateix temps, aquestes vil.les tenien la seva raó de ser mercès a la presència de la veïna Empúries.

Un primer pas per a l'estudi del rerapaís emporità es va donar amb la confecció de la Carta Arqueològica de les nostres comarques, l'any 1984. Abans, però, i des de l'any 1981, s'havien iniciat exploracions i excavacions sistemàtiques a diversos jaciments del seu entorn, especialment en el terme municipal de Viladamat i en els seus jaciments de l'*Olivet d'en Pujol* i els *Tolegassos.*

Les seqüències estratigràfiques d'aquests dos jaciments ens proporcionaren una cronologia de la seva ocupació que s'iniciava cap a final

del segle II a C i que en el cas de la vil.la dels *Tolegassos* s'acabava dintre la segona meitat no avançada del segle III d C, reflectint, en una escala modestíssima, els períodes d'esplendor, decadència i quasi abandó de la ciutat romana d'Empúries.

Però la cronologia proporcionada per un sol jaciment no és suficient per ser aplicada a l'evolució del poblament de tota una àrea geogràfica. En aquest cas, ens calia comprovar si es repetia en un altra vil.la romana de la zona. Aquesta vil.la romana podia ser perfectament la del *Mas Gusó*, situada a la ratlla divisòria entre els municipis d'Albons i Bellcaire i quasi tota en aquest darrer terme municipal. Es troba a 3.500 metres al sud-est dels *Tolegassos* i a 5.000 al sud d'Empúries, vora l'antic estany de Bellcaire i arran dels antics aiguamolls. Quan l'any 1982 es va descobrir, a causa de l'obertura d'una rasa, observàrem que la major part del material i estructures del sector afectat corresponien a una estació ibèrica dels segles IV o III a C. Però també van aparèixer alguns bocins de ceràmica romana que ens indicaven la probable existència d'una vil.la (NOLLA-CASAS, 1984, p. 121).

A la tardor de l'any 1987 vàrem decidir fer un sondeig en el jaciment per tal de confirmar les nostres primeres suposicions. Malgrat les seves reduïdes dimensions (25 i 20 metres quadrats, respectivament), s'obtingué una seqüència estratigràfica que, a part d'una ocupació preromana, ens mostrava una cronologia que va des de la primera meitat del segle I d C fins a la segona meitat del segle III d C, amb estructures corresponents a quatre fases diferents (*).

En general, les estructures que es varen descobrir en una i altra cala estaven força ben conservades, llevat dels paviments dels nivells superiors, que havien estat arrabassats en llaurar els camps.

En el primer sondeig (fig. 2) va aparèixer el nombre més gran de murs i habitacions i es varen poder documentar quatre fases de construcció o ampliació successives. La part més antiga correspon a l'angle d'una habitació situada a l'extrem nord-est de la cala. Els seus murs, molt sòlids, estaven construïts amb pedres de dimensions regulars i morter de calç i sorra (E. 1007). Conservava un paviment d'argamassa que, juntament amb els murs, reposava damunt un estrat en què només trobàvem ceràmiques indígenes o d'importació bastant antigues i sense cap relació amb les estructures romanes (núm. 30 a 37). D'entre aquests mate-

(*) Van participar en els treballs de camp Xavier Rocas i Gutiérrez, Joaquim Brugada i Perich, Mont Pujolriu i Tarradas, Xon Güell i Figueres i Victòria Soler i Fusté.

rials cal remarcar alguns fragments de ceràmica àtica, ceràmica grisa emporitana, *kalathos* pintats i altres vasos de ceràmica ibèrica pintada, i també un fragment de copa pseudojònia (núm. 36). Gairebé tot el conjunt es pot datar a començament del segle III a C. Però alguns fragments de ceràmica grisa emporitana podrien ser una mica posteriors i podrien arribar fins i tot cap a final del segle II a C.

En un moment posterior a la construcció de la primera habitació, va ampliar-se l'edificació, amb la construcció d'un nou mur en direcció sud (E. 1008). En aquest cas, la tècnica constructiva és una mica diferent, ja que està format per pedres col.locades en sec i sense morter. Però, per tal de donar l'aparença d'uniformitat a la façana o tram de paret que resultava de la unió de les estructures existents i la nova habitació, es va arrebossar amb argamassa la part oest del nou mur, tal com s'havia fet amb l'altre més antic, mentre que a la cara interior no hi ha cap senyal de revestiment.

El mur 1008 reposa directament damunt de la roca natural o un estrat d'aportació eòlica molt prim i estèril. Per datar-lo, tan sols disposem del material trobat entremig de les terres que s'hi recolzaven i que es troben per sota del nivell teòric del paviment desaparegut (E. 1003). Tanmateix, és poc fiable, ja que probablement amb la destrucció del paviment i amb els treballs agrícoles es va remenar l'estrat i deu haver-hi barreges de materials més tardans, fins i tot dels del nivell d'abandó del jaciment. En tot cas, la majoria dels fragments de ceràmica es poden datar a mitjan o a la segona meitat del segle II d C i alguns són anteriors. Entre els fragments més antics, hi ha ceràmiques grises emporitanes probablement del segle II a C (núm. 16) i ceràmica grisa itàlica de boca trilobulada (núm. 18) típica de la primera meitat
del segle I d C. No hi apareix cap sigil.lada sud-gàl.lica, però en canvi hi són molt nombroses les ceràmiques africanes. Tenim fragments de Terra Sigil.lada Clara A de la forma Hayes 7, de la primera meitat del segle II d C, Hayes 8-B, de mitjan o de la segona meitat del mateix segle, i Hayes 9-A, datada entre 100 i 160 d C (núm. 22,23,24). Altres fragments de ceràmiques africanes tenen una cronologia més àmplia i imprecisa. És el cas dels recipients de la forma Hayes 23-B, 181, 196 i 197, que es varen fabricar a partir de la segona meitat del segle II fins a la primera meitat del segle III d C (núm. 6 a 13). Amb les reserves lògiques degudes a les característiques de l'estrat, podríem datar la seva formació i la construcció del mur 1008 cap a mitjan segle II d C. cronologia confirmada en els estrats equivalents de la cala número 2.

En una quarta i última fase, es va construir una estructura que, de moment, aparenta una forma absidal —tot i que l'ampliació de la cala ens podria fer descobrir una planta circular—, recolzada en la cara oest dels murs 1007 i 1008 de les fases 1 i 3, (E. 1009). Les parets d'aquests àmbits es varen construir en pedra calcària de la zona, sense morter i amb fragments de *tegulae* reaprofitats procedents d'alguna construcció anterior. El seu interior està pavimentat amb una capa bastant espessa de fang cuit (E. 1010) i estava colgat per un estrat de cendres (E. 1006). Les seves característiques ens fan pensar que es tracta d'una cambra de foc d'un hipocaust o d'un forn domèstic. En tot cas, a l'exterior, per la banda nord, trobem un estrat format per l'abocament de les escombraries i cendres procedents de la neteja de l'interior. (E. 1012). Entre les terres que colgaven tot el conjunt hem trobat una moneda de qualitat excel.lent, de l'emperador Antoninus, encunyada entre els anys 140-144 d C. A l'anvers podem llegir ANTONINVS AVG PIVS PP TRP COS III, i al revers, S.C. (Foto 2).

La rasa de fundació d'aquest àmbit talla l'estrat 1003, format durant la segona meitat o cap a final del segle II d C. Però és molt difícil de datar la seva construcció, ja que el material arqueològic trobat a la rasa és molt pobre i es limita a tres fragments de ceràmica africana de cuina (Hayes 196 i 197) i una vintena de fragments sense forma de ceràmica comuna i àmfora (E. 1005). Pel que fa al seu abandó, l'únic material datable que hem trobat entremig de les cendres que colgaven el paviment interior són 9 fragments de ceràmica africana de cuina, un d'ells de la forma Hayes 197 (núm. 38) que podem datar entre la segona meitat del segle II i la primera meitat del segle III d C. Això sembla indicar que la cambra es va construir cap a començament del segle III i que va ser abandonada cap a mitjan o a la segona meitat no avançada del mateix segle, igual com la resta de la vila.

Aquesta cronologia sembla que ens és confirmada pel material de l'abocador de cendres i escòries (E. 1012), en què també hem trobat 5 fragments de ceràmica africana (Hayes 196 i 197) i alguns fragments d'àmfora de l'Alt Imperi.

Els materials més moderns, que ens ajuden a afinar la data de desaparició de la vila, els trobem en els nivells superficials 1001 i 1002, sempre, però, barrejats amb un petit percentatge de ceràmiques procedents de l'estació indígena anterior a l'establiment romà.

A part de les ceràmiques comunes oxidades i reduïdes, la majoria sense forma i sempre difícils de datar, i de les àmfores, amb tan sols

tres fragments amb forma, la major part dels materials datables a l'estrat 1001 corresponen a la Sigil.lada Africana A i C. En realitat, de la Terra Sigil.lada Clara C tan sols en trobem dos bocins, que podem datar cap a la segona meitat del segle III d C. En canvi, apareixen les formes més habituals de la Terra Sigil.lada Clara A. Algunes les podem situar dins la primera meitat del segle II d C (Hayes 2, 3 i 6), però la majoria (Hayes 18, 23-A, 23-B i 31) corresponen a la segona meitat del segle II i a la primera meitat del segle III d C. El mateix podem dir dels fragments de tapadores i cassoles de la forma 196 i 197, alguns dels quals perduren fins més enllà del segle III d C (núm. 1, 2, 3).

Encara que escassos, alguns tipus de ceràmica o bé mostren la perduració de l'hàbitat ibèric, o bé indiquen l'existència d'una primera ocupació romana en època republicana tardana, tal com succeeix en els jaciments de Viladamat. Són típics d'aquest moment (segles II-I a C) les ceràmiques d'engalba blanca, la ceràmica Gampaniana B, alguns bocins de grisa emporitana i alguns fragments d'àmfora.

El segon sondeig es va obrir a cinc metres al nord del primer, i ocupava una superfície de 4 per 5 metres. Hi varen aparèixer noves estructures relacionades amb una estratigrafia mal conservada, i que té la seva correspondència amb les fases 1, 2 i 3 de la primera cala.

En aquest cas, els estrats inferiors varen ser remoguts en època antiga en reformar-se l'edifici amb la construcció de nous murs. En ser unes habitacions de dimensions molt reduïdes, no apareixen rases de fundació, sinó que en obrir els fonaments dels altres murs es va capgirar tota la terra dels estrats adossats als primers. Per aquest motiu, l'estrat que ens podria datar les estructures relacionades amb la primera fase conté una barreja de materials de la segona. D'altra banda, l'únic estrat intacte situat dintre l'habitació més petita (E. 2008 i 2009) està format per cendres completament estèrils.

L'habitació, que té tot l'aspecte d'un dipòsit, està adossada als murs d'una altra cambra més gran, construïda al seu entorn. Ambdues es varen construir en el mateix moment i entre elles trobem les restes d'un paviment d'argamassa força ben conservat unit als murs d'una i altra (E. 2015). Però fins i tot l'estrat situat per sota del paviment és estèril (E. 2006). L'únic material arqueològic que hi trobem són fragments de *tegulae* i de *imbrices* que res no ens diuen de la seva cronologia.

En un moment posterior, que sembla coincidir amb la fase 3 de la cala 1, es va aixecar el nivell del sòl d'una part de l'habitació formant esglaó amb l'anterior i es va construir un nou paviment que tapava el

petit àmbit. Tot i que aquest paviment es va destruir en època recent, l'estrat que es troba entre ell i el primer ha sofert intrusions de material posterior en els seus nivells superiors però no en els inferiors, el material arqueològic dels quals, molt abundós, presenta una homogeneïtat que no ofereix dubtes pel que fa a la seva cronologia (E. 2002). Així mateix, els pocs bocins de ceràmica trobats entre el farcit de la petita habitació i el segon paviment (E. 2008) també corresponen a la mateixa època.

Els fragments més antics són els de la ceràmica de vernís negre, grisa emporitana, ibèriques pintades i àtiques, i representen un percentatge petit sobre el total. Segueixen les ceràmiques romanes pròpies del segle I d C, amb ceràmica de parets fines (núm. 46) i sigil.lades sud-gàl.liques. Però el material més abundós correspon a mitjan i a la segona meitat del segle II d C, amb presència de les formes més antigues de la Sigil.lada Africana (Clara) A, juntament amb ceràmiques africanes de cuina (formes Hayes 196 i 197), de cronologia més àmplia, cal destacar també una moneda de l'emperador Trajà (112-117 d C), trobada a la part superior de l'estrat. A l'anvers es llegeix, amb dificultat, IMP CAES TRAIANO...AVG GER DAC... Al revers, S.C. (foto 3).

En general, la cronologia que ens proporcionen aquests materials és força precisa. Els pocs bocins de sigil.lada sud-gàl.lica corresponen a formes tardanes, de cap a final del segle I i la primera meitat del II d C. És el cas dels vasos de la forma Drag. 24/25 i Drag. 27 (núm. 43 i 42), que podem datar entre el 30/60 i el 100 d C, i la Drag. 18/31 (núm. 44) i la Drag. 37 (núm. 41 i 45), que va perdurar fins ben entrat el segle II d C. Pel que fa a la T.S. Africana (Clara) A, tenim alguns fragments de la forma Hayes 3-C, que corresponen a la primera meitat del segle II d C; part d'una pàtera de la forma 6-A, que podem datar entre la fi del segle I i l'inici del segle II (núm. 51), i alguns fragments de recipients de la forma 8 (núm. 57), que hom data entre el 80/90 i el 160. Però la majoria dels fragments apareguts en aquest estrat pertanyen a les formes Hayes 9-A i 23-A, la producció dels quals es pot situar entre el 100 i el 160 d C (núm. 53 a 56).

Quant a les ceràmiques africanes de cuina, tenim tot un conjunt de tapadores i cassoles (Hayes 196 i 197), que presenten ben poques variacions respecte a les formes originals (núm. 58 a 63). Són uns recipients que es varen fabricar durant més d'un segle i és difícil esbrinar-ne la cronologia amb precisió, ja que solen aparèixer en contextos de cap a mitjan segle II fins cap a mitjan o la segona meitat del segle III d C.

Hem de suposar que els fragments trobats a l'estrat 2002 corresponen a la segona meitat no avançada del segle II d c. El mateix podem dir d'una vora de ceràmica africana que sembla una variant de la forma Hayes 194, i que es data cap a la segona meitat del segle II d C.

En aquest mateix context cronològic, també podem situar alguns fragments d'àmfora del tipus Dressel 30 i la seva variant Gauloise IV, típiques de cap a mitjan segle II d C (núm. 76 i 77), i també les ceràmiques comunes oxidades i reduïdes, algunes de les quals presenten una decoració excel.lent (núm. 47).

Finalment, cal destacar un bol de ceràmica reduïda de color gris fosc feta a torn i espatulada per l'interior (núm. 69). L'interès d'aquesta peça no rau tant en la seva forma com en el grafit fet a la part baixa del cos, entorn de la base, en què sembla que es pot llegir RVSTVTIIS, que podria ser un mot format per les arrels RUS (rústic, referent al camp) i TUTUS (segur o protegit), o podria tractar-se senzillament d'un nom propi. Esperem, però, que altres estudiosos més qualificats puguin donar-ne la interpretació correcta.

Amb l'obertura i excavació d'aquestes dues petites cales al *Mas Gusó* vàrem assolir els objectius que ens havíem fixat d'un bon principi, i vam obtenir uns resultats que confirmen les nostres primeres suposicions pel que fa al poblament rural en època romana de l'àrea que envolta Empúries, el seu inici, el seu desenvolupament i decadència, la qual suposa l'abandó d'un seguit de vil.les de tamany mitjà situades en el rerapaís emporità cap a la segona meitat del s. III d C. Tal com comentàvem al començament, l'evolució d'aquestes explotacions agrícoles és un reflex modest però fidel de la ciutat veïna. Sabem perfectament que l'excavació de la vil.la del *Mas Gusó* i els resultats que hem obtingut no es poden considerar de cap manera definitius, a diferència del que succeeix a la vil.la dels *Tolegassos*, més ben estudiada; potser una excavació exhaustiva en el jaciment d'Albons podrà fer variar alguna part de les conclusions inicials. En tot cas, però, sembla que els resultats que fins ara hem obtingut són prou interessants i il.lustratius. Seria molt convenient dur a terme una excavació en extensió per confirmar o refutar aquestes conclusions.

APÈNDIX

I

INVENTARI DE MATERIAL ARQUEOLÒGIC

Unitat estratigràfica: 1001	Vores	Bases	Nanses	S.forma
T.S. Africana (Clara) A	14	5		35
Cer. africana de cuina	18		1	28
Cer. d'engalba blanca		1	1	2
T.S. Sud-gàl.lica	2	1		6
Cer. de parets fines	1			3
Cer. de vernís negre				4
Grisa emporitana	1	2		6
Cer. ibèrica pintada				1
Cer. grisa itàlica				2
Àmfora romana	1		3	113
Cer. comuna oxidada	3	2	5	142
Cer. comuna reduïda	4	2	2	40
Ferros				4
Ossos				7
Restes malacològiques				4

Unitat estratigràfica: 1002	Vores	Bases	Nanses	S.forma
T.S. Africana (Clara) A				3
Cer. africana de cuina	2			9
T.S. Sud-gàl.lica	1			1
T.S. Aretina				1
Cer. grisa emporitana				2
Àmfora romana				13
Cer. comuna oxidada	3	1		19
Cer. comuna reduïda		1		4
Vidres				1
Ossos				11

Unitat estratigràfica: 1003	Vores	Bases	Nanses	S.forma
T.S. Africana (Clara) A	23	2		127
Cer. africana de cuina	39	12		32
Cer. de vernís roig pompeià	2			

T.S. Aretina	4			9
Cer. de parets fines	2	1		3
Cer. de vernís negre	1			6
Cer. ibèrica pintada				11
Cer. d'engalba blanca				1
Cer. grisa itàlica	1			1
Cer. grisa comuna	2	2		50
Llànties	5			5
Àmfora romana		3	1	176
Cer. comuna oxidada	24	12	3	400
Cer. comuna reduïda	24	8	7	135
Vidres				10
Ferros				13
Ossos				174
Restes malacològiques				23

Unitat estratigràfica: 1004	Vores	Bases	Nanses	S.forma
Cer. d'engalba blanca	1			3
Cer. pseudojònia				1
Kalathos ibèric				1
Cer Campaniana A				1
Cer. de vernís negre (emporità)				1
Cer. grisa emporitana	3	1	1	1
Cer. ibèrica oxidada				19
Cer. ibèrica reduïda				4
Cer. ibèrica pintada	1			3
Àmfora itàlica				10
Àmfora de boca plana				9

Unitat estratigràfica: 1005	Vores	Bases	Nanses	S.forma
Cer. africana de cuina				3
Llànties de canal				1
Àmfora romana				8
Cer. comuna oxidada				7
Cer. comuna reduïda				5
Ossos				7

Unitat estratigràfica: 1006	Vores	Bases	Nanses	S.forma
Cer. africana de cuina	1			8
Àmfora romana				3
Cer. comuna oxidada		1		3
Restes malacològiques				1

Unitat estratigràfica: 1012	Vores	Bases	Nanses	S.forma
Cer. africana de cuina	2			3
T.S. Sud-gàl.lica	1			
Cer. àtica	1			
Àmfora romana			2	13
Cer. comuna oxidada				10
Cer. comuna reduïda				2
Ossos				1

Unitat estratigràfica: 1013	Vores	Bases	Nanses	S.forma
Cer. africana de cuina			1	4
Cer. d'engalba blanca				2
Kalathos ibèric	1			
T.S. Sud-gàl.lica	1			2
Cer. de parets fines	2			3
Cer. de vernís negre				2
Cer. grisa emporitana				11
Llànties				1
Àmfora romana	1			14
Cer. comuna oxidada	2	2		22
Cer. comuna reduïda				30
Ossos				24
Restes malacològiques				5

Unitat estratigràfica: 2001	Vores	Bases	Nanses	S.forma
T.S. africana (Clara) A	8	9		36
Cer. africana de cuina	10			17
T.S. Sud-gàl.lica	2	1		2
Cer. de vernís negre				2
Cer. grisa emporitana				2
Cer. ibèrica pintada				2

Cer. grisa trilobulada				4
Llànties				1
Àmfora romana	2		1	44
Cer. comuna oxidada	8	5	3	85
Cer. comuna reduïda	6	4		38
Ossos				10

Unitat estratigràfica: 2002	Vores	Bases	Nanses	S.forma
T.S. Africana (Clara) A	30	3		62
Cer. africana de cuina	72	6		103
T.S. Sud-gàl.lica	5	1		16
Cer. de parets fines	3	1		23
Cer. de vernís negre	1			1
Cer grisa emporitana	2	2		9
Cer. grisa itàlica				4
Cer. àtica				1
Cer. ibèrica pintada	1			
Llànties			1	5
Àmfora romana	1	5		125
Cer. comuna oxidada	23	23	6	175
Cer. comuna reduïda	20	24	1	203
Vidres	1	2	2	10
Ferros				6
Ossos				86
Restes malacològiques				14

Unitat estratigràfica: 2007	Vores	Bases	Nanses	S.forma
T.S. Africana (Clara) A	4			11
Cer. africana de cuina	13	2		28
Cer. àtica	1			1
T.S. Sud-gàl.lica				3
Cer. de parets fines				1
Cer. de vernís negre	1	1		1
Cer. grisa itàlica				18
Àmfora romana	1		3	81
Cer. comuna oxidada	6	8	2	124
Cer. comuna reduïda	6	2	2	75
Vidres				1
Ferros				5

Ossos	65
Restes malacològiques	5
Estucs pintats	11

Unitat estratigràfica: 2008	Vores	Bases	Nanses	S.forma
T.S. Africana (Clara) A				1
Cer. africana de cuina				4
Cer. ibèrica pintada				1
Àmfora romana				7
Cer. comuna oxidada	1			12
Cer. comuna reduïda	1			11

Vista general del sondeig núm. 1 des del nord.

Moneda de Antoninus. Anvers: ANTONINVS AVG PIVS PP TRP COS III, Revers: S.C.

Moneda de Trajà, Anvers: IMP CAES TRAIANO... AVG GER DAC..., Revers: S.C..

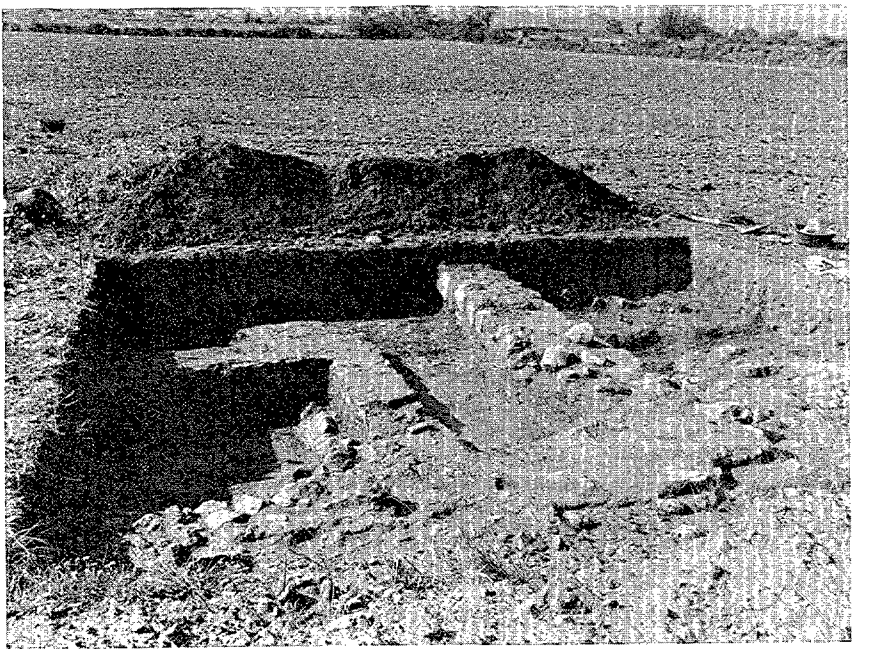

El sondeig núm. 2 des de l'est.

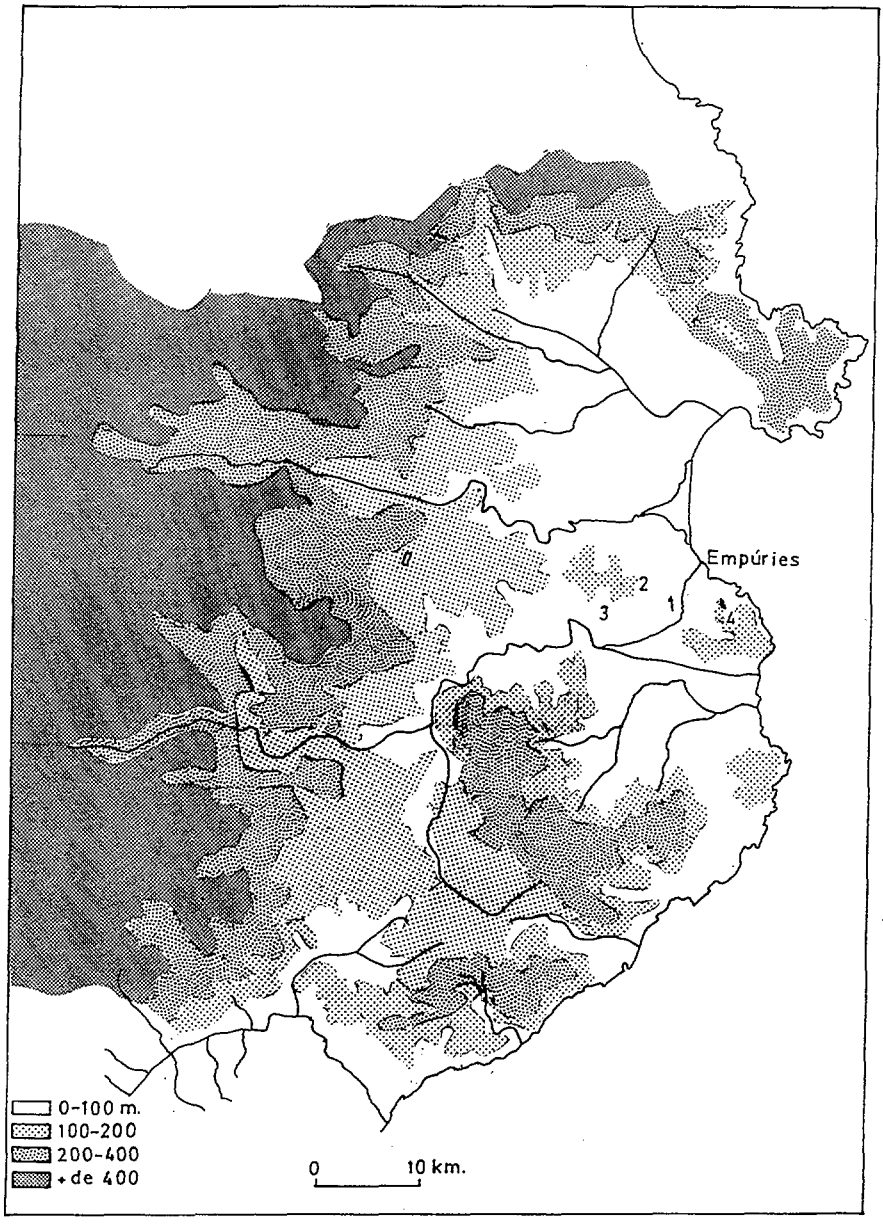

I. Situació de les vil.les romanes a l'entorn d'Empúries. 1) *Mas Gusó*. 2) *Tolegassos* (Viladamat). 3) *Mas Vicenç* (Verges). 4) *El Palau* (Torroella de Montgrí).

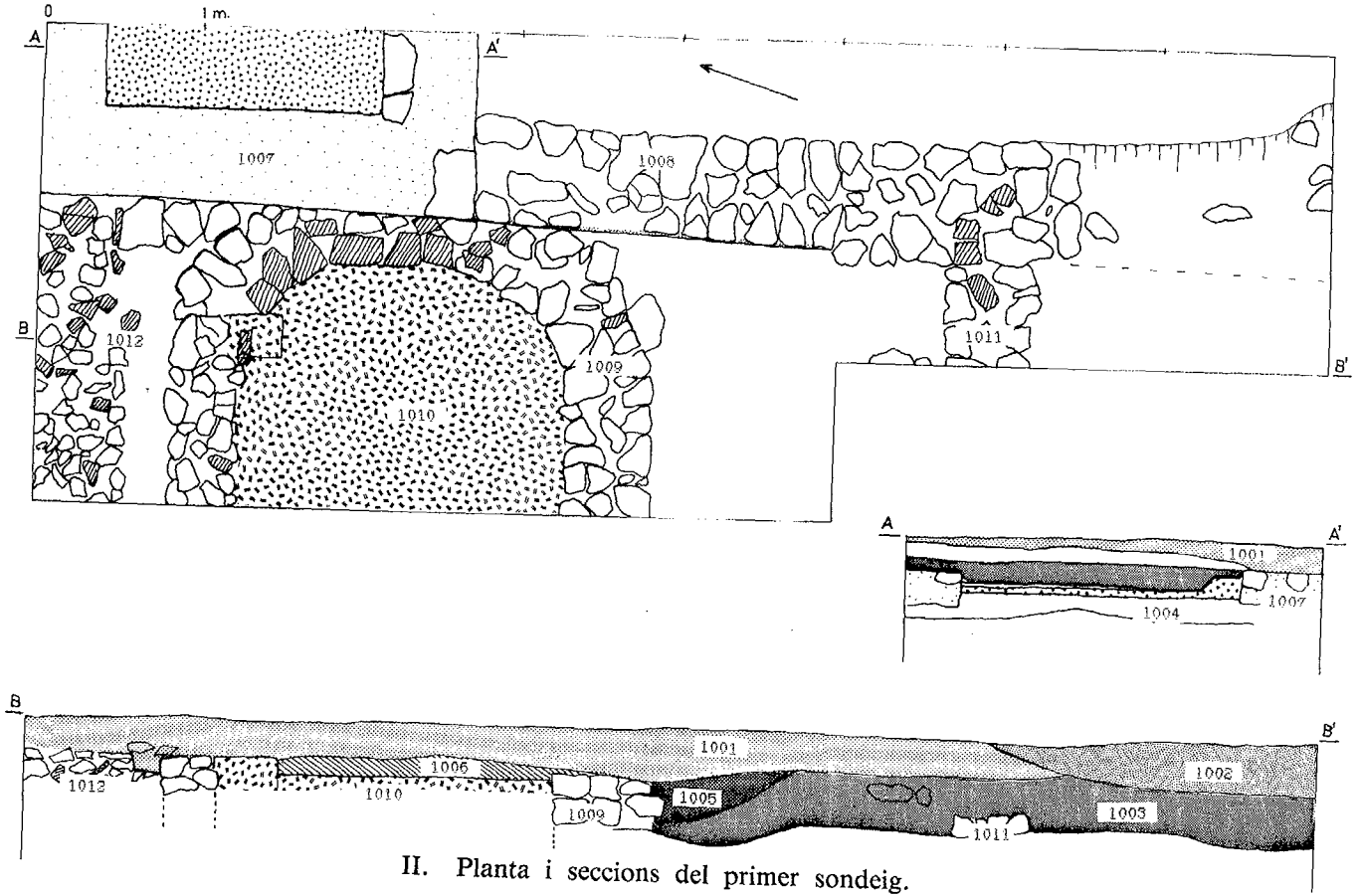

II. Planta i seccions del primer sondeig.

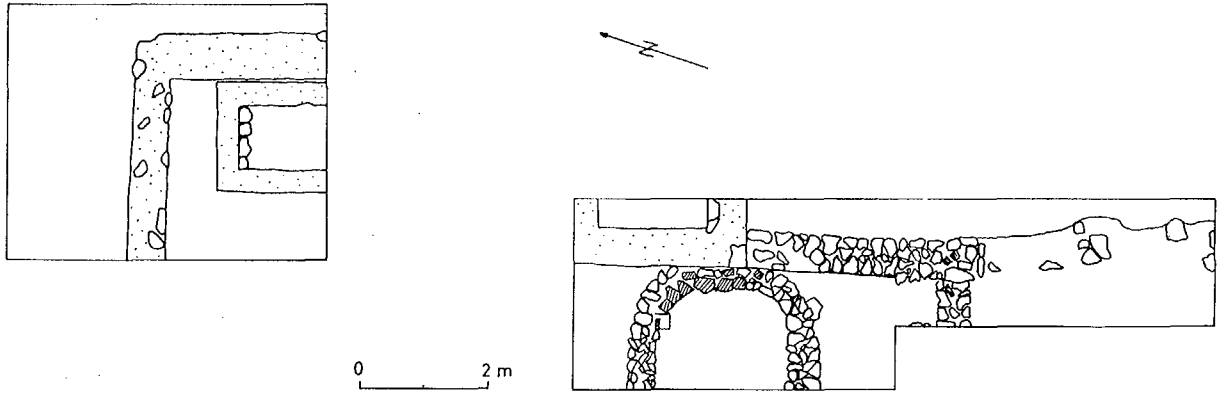

III. Planta general de l'excavació, amb la situació dels dos sondeigs.

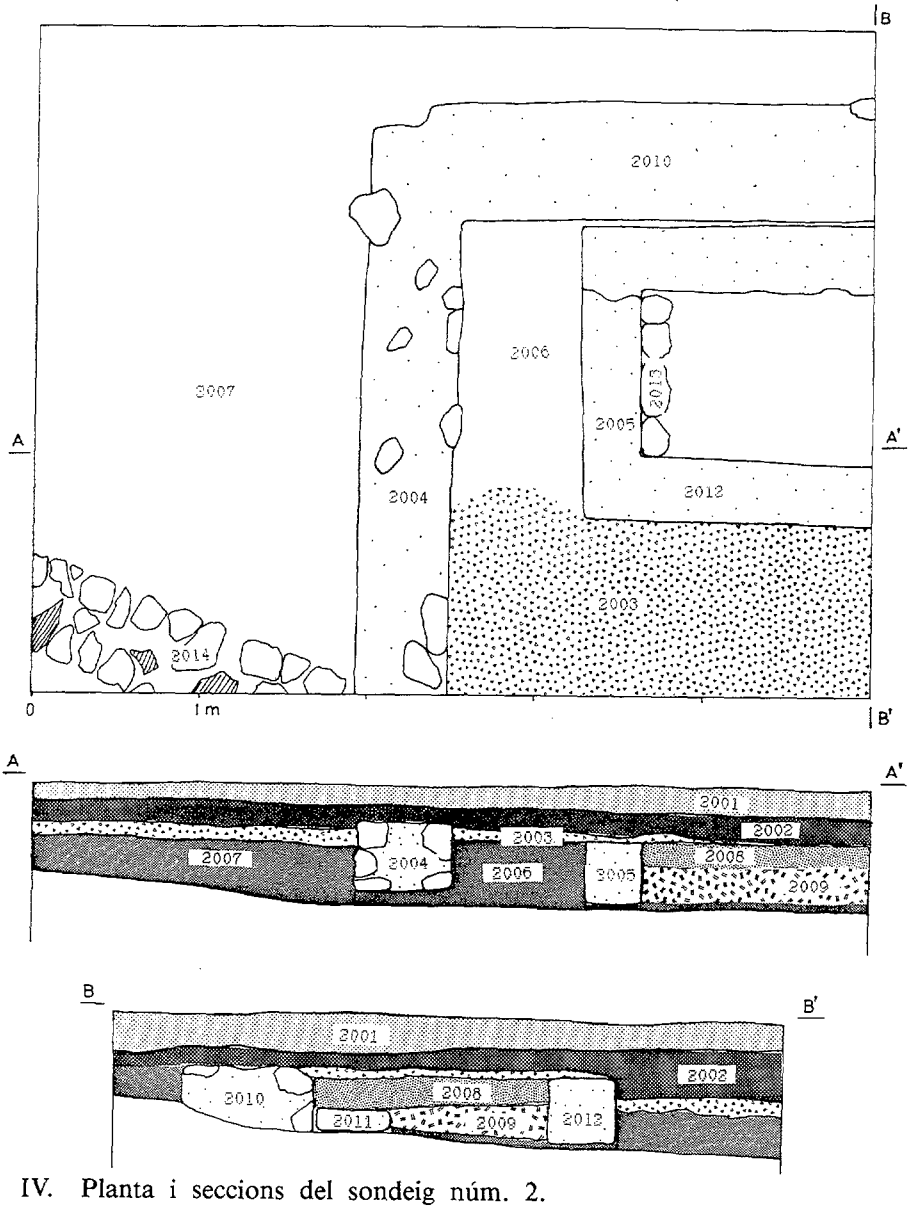

IV. Planta i seccions del sondeig núm. 2.

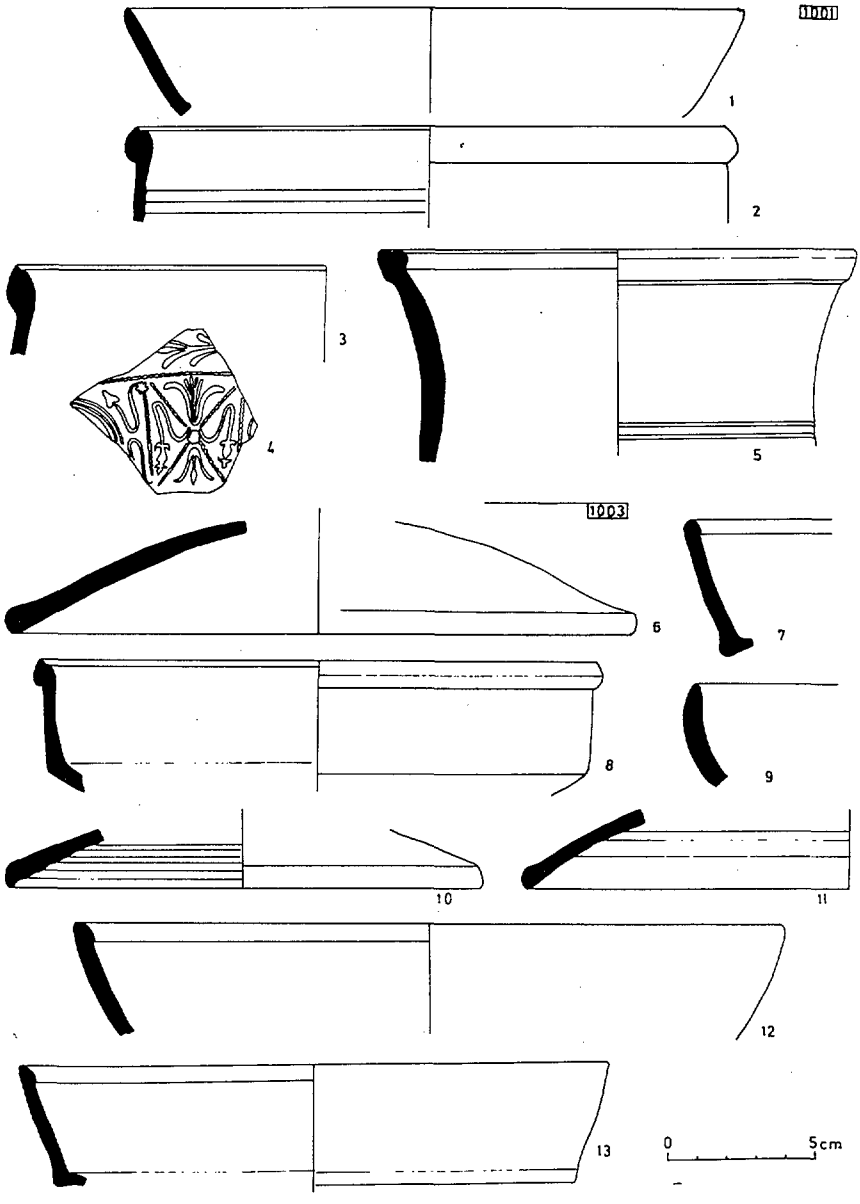

V. Estrat 1001. 1 a 3) Ceràmica africana de cuina. 4) T.S. Sud-gàl.lica. 5) Ceràmica comuna oxidada. Estrat 1003, 6 a 13) Sigil.lades africanes i ceràmiques africanes de cuina.

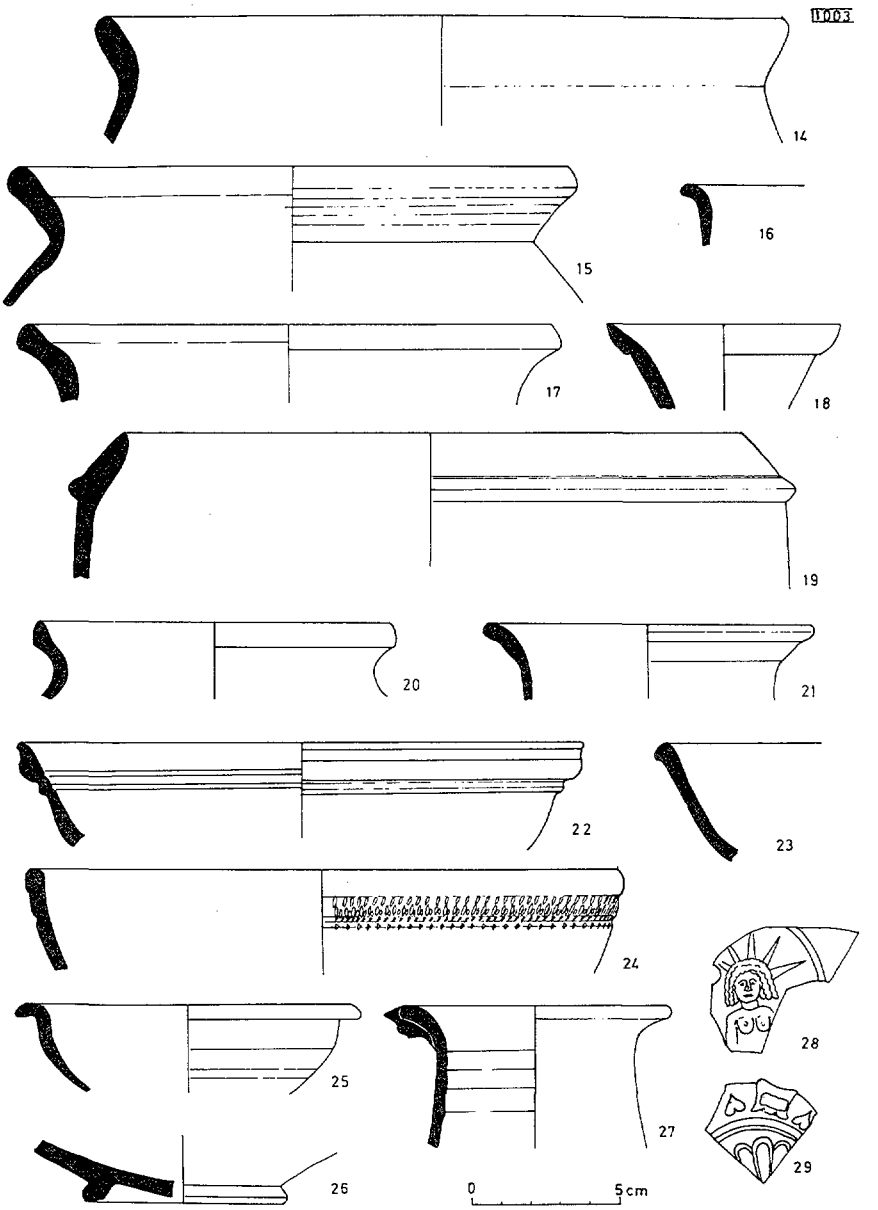

VI. Estrat 1003, 14 a 17) Ceràmica oxidada, 18) Ceràmica grisa de boca trilobulada, 19 a 21) Ceràmica comuna oxidada, 22 a 26) Sigil.lada Africana (Clara) A 27) Ceràmica comuna oxidada, 28 i 29) Llànties.

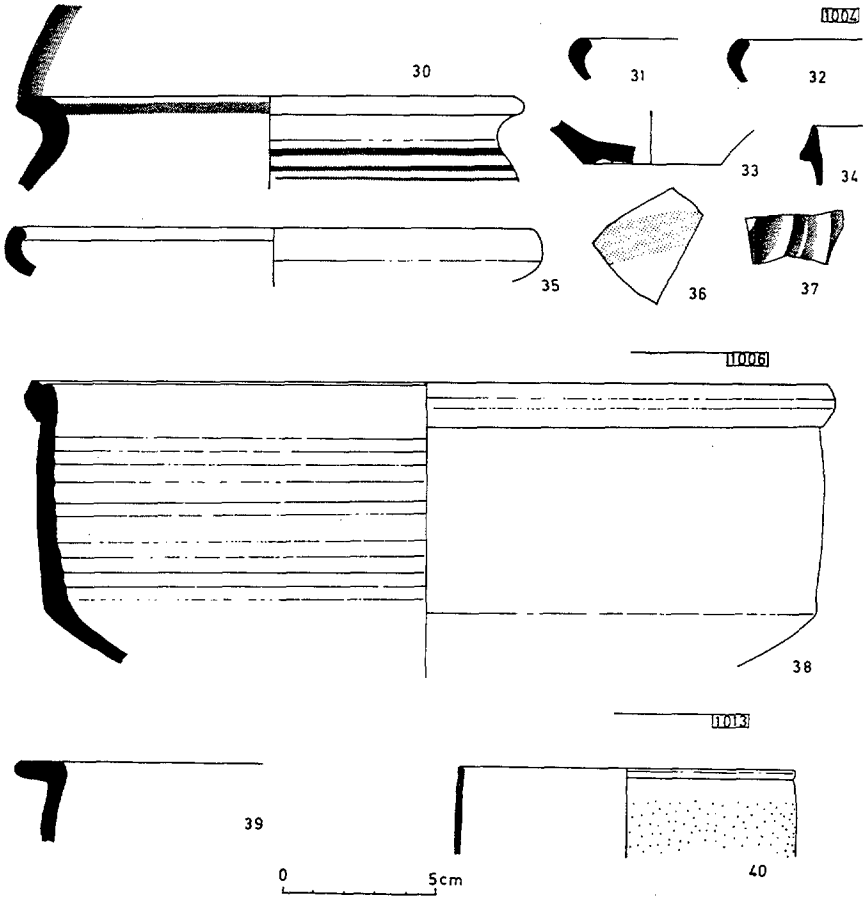

VII. Estrat 1004, 30 i 37) Ceràmica ibèrica pintada, 31 a 35) Grisa emporitana. Estrat 1006, 38) Ceràmica africana de cuina. Estrat 1013, 39) *Kalathos* ibèric, 40) Ceràmica de parets fines.

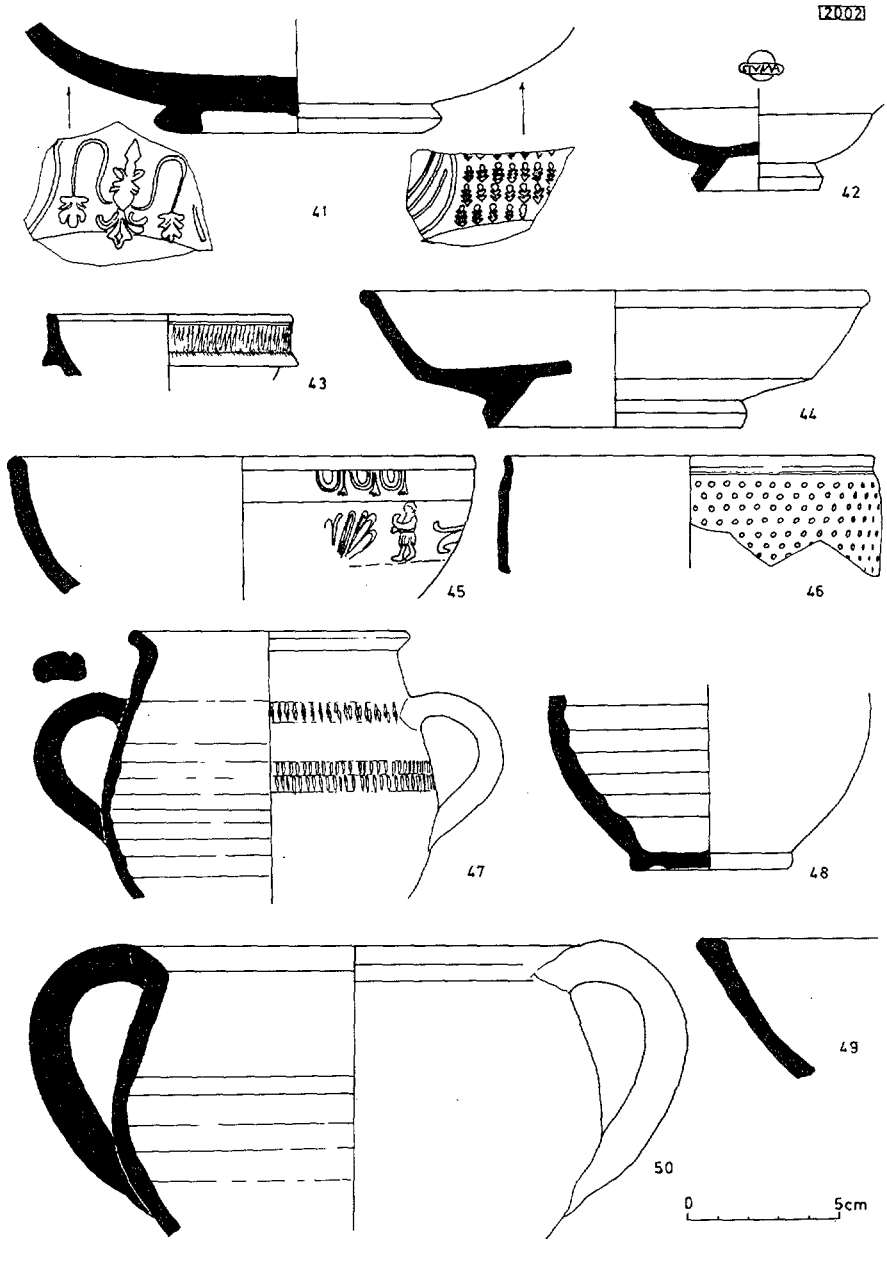

VIII. Estrat 2002, 41 a 45) T.S. Sud-gàl.lica, 46) Ceràmica de parets fines, 47) Ceràmica comuna grisa, 48 a 50) Ceràmica grollera reduïda.

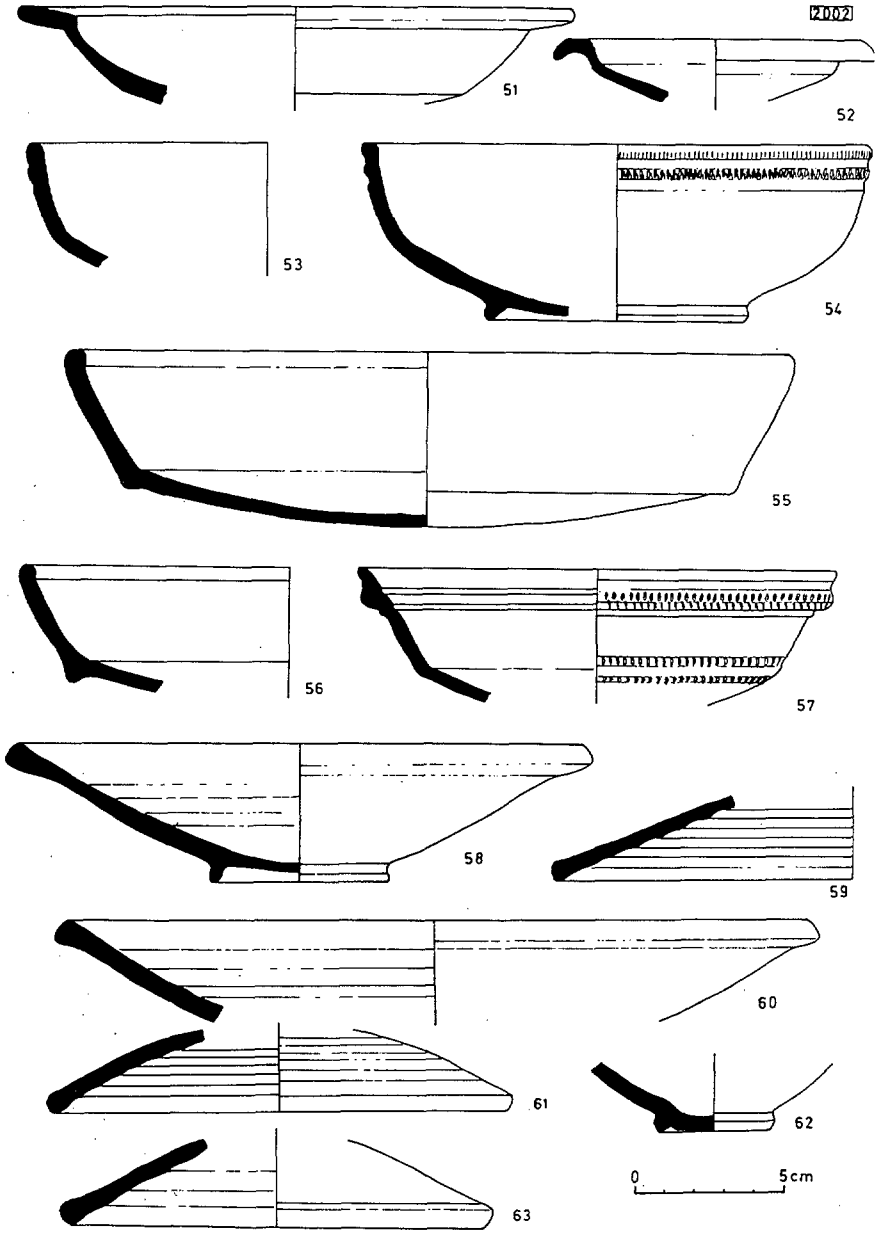

IX. Estrat 2002, 51 a 57) T.S. Africana (Clara) A, 58 a 63) Ceràmica africana de cuina.

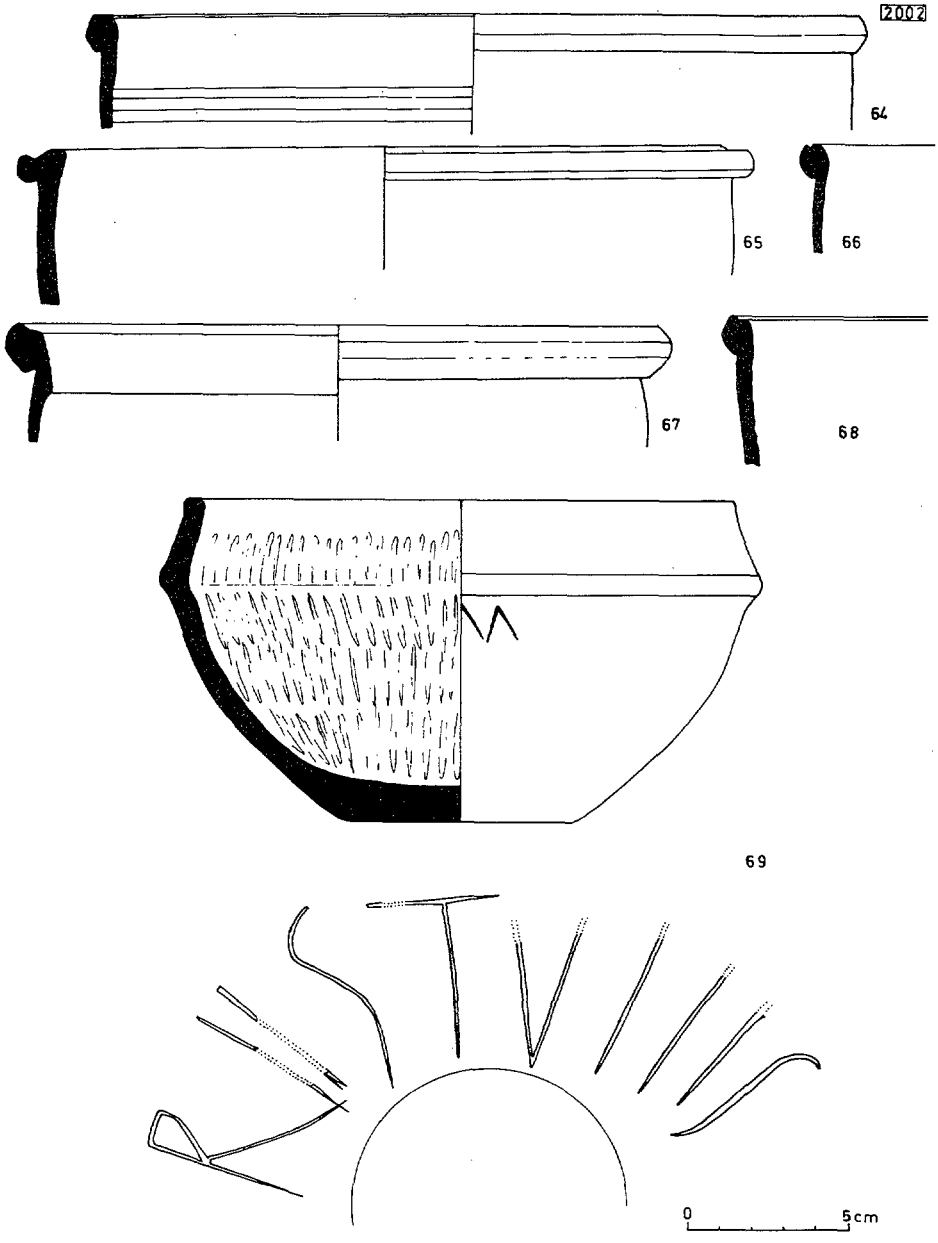

X. Estrat 2002, 64 a 68) Ceràmica africana de cuina, 69) Ceràmica grollera reduïda.

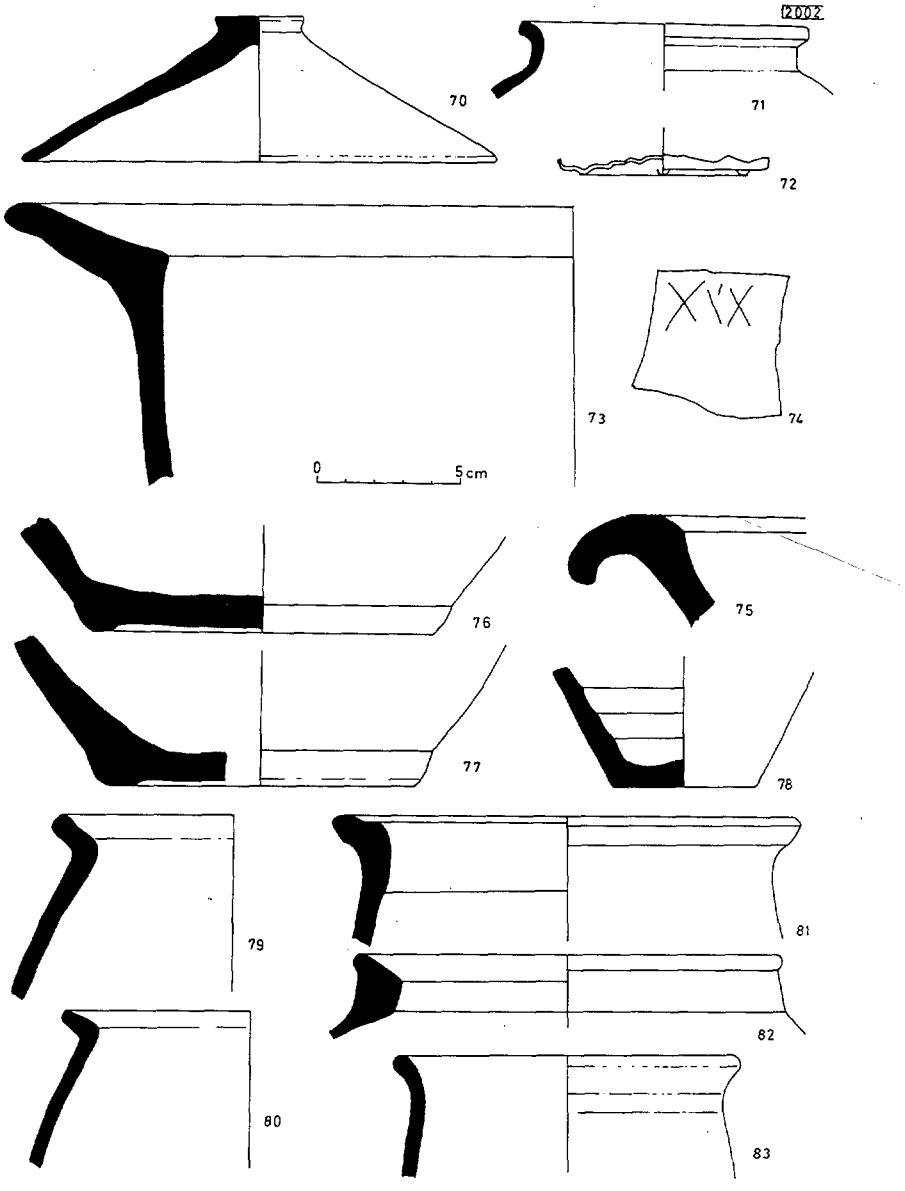

XI. Estrat 2002, 70) Ceràmica africana de cuina, 71) Ceràmica grisa, 72) Vidre, 73 a 75) Ceràmica comuna oxidada, 76 i 77) Bases d'àmfora *Gauloise IV*, 78 a 83) Ceràmica grollera oxidada.

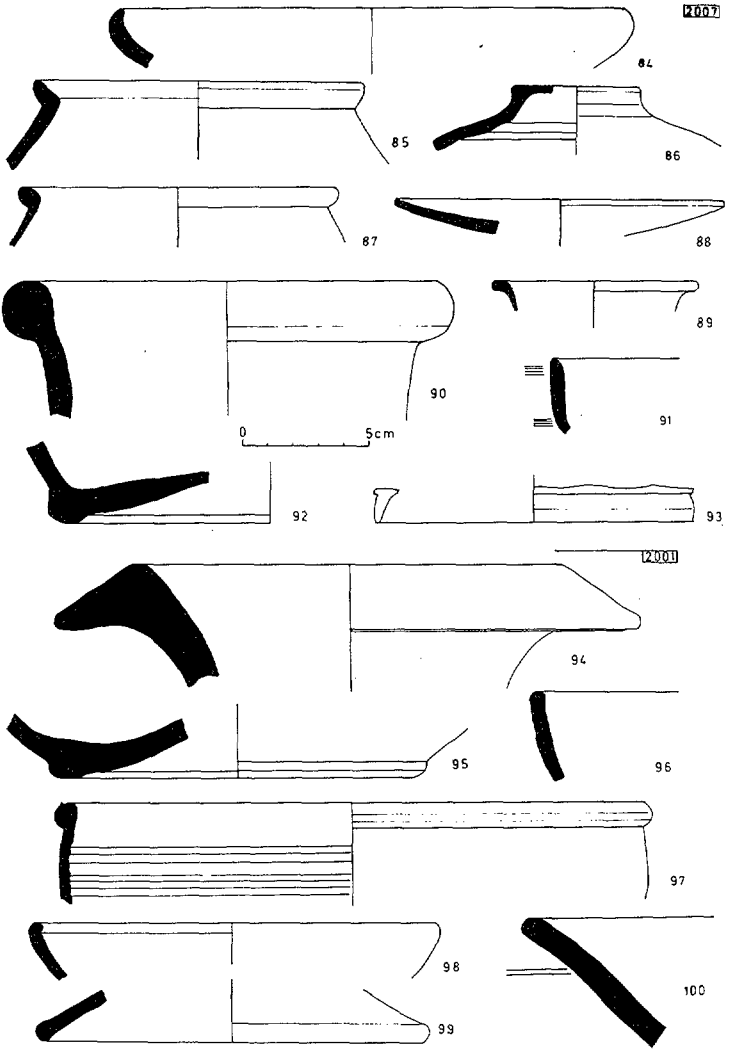

XII. Estrat 2007, 84) Ceràmica Campaniana A, 85) Ceràmica oxidada grollera, 86 i 87) Ceràmica africana de cuina, 88) T.S. Clara C, 89) Ceràmica grisa emporitana, 90) Àmfora Dressel 2/4, 91 i 92) Ceràmica comuna oxidada, 93) Vidre. Estrat 2001, 94) Àmfora, 95) Peu d'una gran gerra de ceràmica oxidada, 96) T.S. Sud-gàl.lica, 97 a 99) Ceràmica africana de cuina, 100) Ceràmica grollera reduïda.

BIBLIOGRAFIA

HAYES, J.W. Late roman pottery. A catalogue of roman fine wares. Londres, 1972.

NOLLA BRUFAU, J.M

CASAS GENOVER, J. Els inicis de la romanització al rerapaís emporità. Algunes dades, a Jornades d'Història de l'Empordà-Homenatge a J. Pella i Forgas, pp. 99-120. Girona, 1987. Carta Arqueològica de les Comarques de Girona. El poblament d'època romana al NE de Catalunya. Girona, 1984.